Saunier Duval

GeniaFan Tek

SD 7-025 NW
SD 7-035 NW
SD 7-045 NW
SD 5-035 NK
SD 5-035 NKP
SD 5-050 NK
SD 5-100 NK
SD 5-050-100 NKP

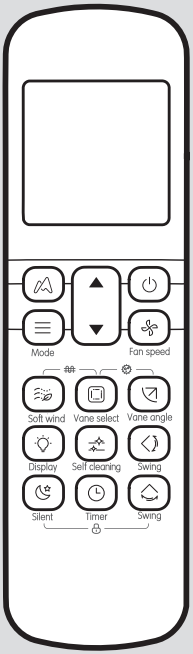

de Betriebsanleitung
es Instrucciones de funcionamiento
fr Notice d'emploi
it Istruzioni per l'uso
nl Gebruiksaanwijzing
pt Manual de instruções

8000023090_01 - 11.06.2024

de **Betriebsanleitung 3**
es **Instrucciones de funcionamiento 20**
fr **Notice d’emploi 37**
it **Istruzioni per l'uso 54**
nl **Gebruiksaanwijzing 71**
pt **Manual de instruções 88**

Betriebsanleitung

Inhalt

1 Sicherheit 4
1.1 Handlungsbezogene Warnhinweise 4
1.2 Bestimmungsgemäße Verwendung..... 4
1.3 Allgemeine Sicherheitshinweise 5
2 Hinweise zur Dokumentation..... 7
2.1 Mitgeltende Unterlagen beachten 7
2.2 Unterlagen aufbewahren 7
2.3 Gültigkeit der Anleitung..... 7
3 Produktbeschreibung..... 7
3.1 Aufbau des Produkts 7
3.2 Typenschild des Gebläsekonvektors 9
3.3 Typenschild der Fernbedienung 9
3.4 Serialnummer 9
3.5 CE-Kennzeichnung..... 10
4 Betrieb 10
4.1 Batterien einsetzen 10
4.2 Produkt in Betrieb nehmen 10
4.3 Übertragungsabstand zwischen Fernbedienung und Gebläsekonvektor..... 10
4.4 Betriebstemperatur einstellen 11
4.5 Bedienstruktur..... 11
4.6 Bedienkonzept 11
5 Bedien- und Anzeigefunktionen..... 12
5.1 An/aus..... 12
5.2 Betriebsart 12
5.3 Kühlbetrieb..... 12
5.4 Entfeuchtungsbetrieb..... 12
5.5 Lüftungsbetrieb 12
5.6 Heizbetrieb..... 12
5.7 Gebläsedrehzahl..... 12
5.8 Soft Wind-Funktion aktivieren..... 13
5.9 Silent-Funktion aktivieren 13
5.10 Solltemperatur 13
5.11 Deflektor einstellen 13
5.12 Tasten sperren und entsperren..... 13
5.13 Zeitschaltuhr einstellen 13
5.14 Anbindung der Fernbedienung an einen Systemregler..... 14
6 Störungsbehebung..... 14
7 Pflege und Wartung..... 14
7.1 Produkt pflegen..... 14
7.2 Luftfilter reinigen 14
7.3 Wartung 16
7.4 Batterien wechseln 16
8 Außerbetriebnahme..... 17
8.1 Produkt vorübergehend außer Betrieb nehmen 17
8.2 Produkt endgültig außer Betrieb nehmen..... 17
9 Recycling und Entsorgung 17
10 Garantie und Kundendienst..... 18
10.1 Garantie 18
10.2 Kundendienst..... 18
Anhang 19
A Störungsbehebung..... 19

1 Sicherheit

1.1 Handlungsbezogene Warnhinweise

Klassifizierung der handlungsbezogenen Warnhinweise

Die handlungsbezogenen Warnhinweise sind wie folgt mit Warnzeichen und Signalwörtern hinsichtlich der Schwere der möglichen Gefahr abgestuft:

Warnzeichen und Signalwörter

Gefahr!
Unmittelbare Lebensgefahr oder Gefahr schwerer Personenschäden

Gefahr!
Lebensgefahr durch Stromschlag

Warnung!
Gefahr leichter Personenschäden

Vorsicht!
Risiko von Sachschäden oder Schäden für die Umwelt

1.2 Bestimmungsgemäße Verwendung

Bei unsachgemäßer oder nicht bestimmungsgemäßer Verwendung können Gefahren für Leib und Leben des Benutzers oder Dritter bzw. Beeinträchtigungen des Produkts und anderer Sachwerte entstehen.

Das Produkt dient der Luftbehandlung (Heizung und Klimatisierung) im Inneren von Gebäuden, die für Wohn- oder wohnähnliche Zwecke genutzt werden. Das Produkt ist nicht für die Installation in Wäschereien ausgelegt.

Die bestimmungsgemäße Verwendung beinhaltet:

– das Beachten der beiliegenden Betriebsanleitungen des Produkts sowie aller weiteren Komponenten der Anlage
– die Einhaltung aller in den Anleitungen aufgeführten Inspektions- und Wartungsbedingungen.

Dieses Produkt kann von Kindern ab 8 Jahren und darüber sowie von Personen mit verringerten physischen, sensorischen oder mentalen Fähigkeiten oder Mangel an Erfahrung und Wissen benutzt werden, wenn sie beaufsichtigt oder bezüglich des sicheren Gebrauchs des Produktes unterwiesen wurden und die daraus resultierenden Gefahren verstehen. Kinder dürfen nicht mit dem Produkt spielen. Reinigung und Benutzer-Wartung dürfen nicht von Kindern ohne Beaufsichtigung durchgeführt werden.

Eine andere Verwendung als die in der vorliegenden Anleitung beschriebene oder eine Verwendung, die über die hier beschriebene hinausgeht, gilt als nicht bestimmungsgemäß. Nicht bestimmungsgemäß ist auch jede unmittelbare kommerzielle und industrielle Verwendung.

Achtung!

Jede missbräuchliche Verwendung ist untersagt.

1.3 Allgemeine Sicherheitshinweise

1.3.1 Lebensgefahr durch Veränderungen am Produkt oder im Produktumfeld

- Entfernen, überbrücken oder blockieren Sie keinesfalls die Sicherheitseinrichtungen.
- Manipulieren Sie keine Sicherheitseinrichtungen.
- Zerstören oder entfernen Sie keine Plomben von Bauteilen.
- Nehmen Sie keine Veränderungen vor:
  - am Produkt
  - an den Zuleitungen für Wasser und Strom
  - am Sicherheitsventil
  - an den Ablaufleitungen
  - an den Lufteinlässen und Luftauslässen
  - an den Rohrleitungen für die Luftzufuhr und Luftabfuhr
  - an baulichen Gegebenheiten, die Einfluss auf die Betriebssicherheit des Produkts haben können

1.3.2 Gefahr durch Fehlbedienung

Durch Fehlbedienung können Sie sich selbst und andere gefährden und Sachschäden verursachen.

- Lesen Sie die vorliegende Anleitung und alle mitgeltenden Unterlagen sorgfältig durch, insb. das Kapitel "Sicherheit" und die Warnhinweise.
- Führen Sie nur diejenigen Tätigkeiten durch, zu denen die vorliegende Betriebsanleitung anleitet.

1.3.3 Verletzungsgefahr und Risiko eines Sachschadens durch unsachgemäße oder unterlassene Wartung und Reparatur

- Versuchen Sie niemals, selbst Wartungsarbeiten oder Reparaturen an Ihrem Produkt durchzuführen.
- Lassen Sie Störungen und Schäden umgehend durch einen Fachhandwerker beheben.

- Halten Sie die vorgegebenen Wartungsintervalle ein.

1.3.4 Risiko eines Sachschadens durch Frost

- Stellen Sie sicher, dass die Heizungsanlage bei Frost auf jeden Fall in Betrieb bleibt und alle Räume ausreichend temperiert sind.
- Wenn Sie den Betrieb nicht sicherstellen können, dann lassen Sie einen Fachhandwerker die Heizungsanlage entleeren.

1.3.5 Batterien

- Beachten Sie den Batterietyp, wie in der vorliegenden Anleitung beschrieben, siehe Kapitel "Typenschild".
- Entfernen Sie Batterien und legen Sie Batterien ein, wie in der vorliegenden Anleitung beschrieben, siehe Kapitel "Batterie wechseln".
- Laden Sie nicht-wiederaufladbare Batterien nicht wieder auf.
- Entfernen Sie wiederaufladbare Batterien aus dem Produkt, bevor Sie sie aufladen.
- Kombinieren Sie keine unterschiedlichen Batterietypen.
- Kombinieren Sie keine neuen und gebrauchten Batterien.
- Setzen Sie die Batterien mit korrekter Polung ein.
- Entfernen Sie verbrauchte Batterien aus dem Produkt und entsorgen Sie sie fachgerecht.
- Entfernen Sie die Batterien, bevor Sie das Produkt für längere Zeit ungenutzt verwahren und/oder es verschrotten.
- Schließen Sie die Anschlusskontakte im Batteriefach des Produkts nicht kurz.

2 Hinweise zur Dokumentation

2.1 Mitgeltende Unterlagen beachten

- Beachten Sie unbedingt alle Betriebsanleitungen, die Komponenten der Anlage beiliegen.

2.2 Unterlagen aufbewahren

- Bewahren Sie diese Anleitung sowie alle mitgeltenden Unterlagen zur weiteren Verwendung auf.

2.3 Gültigkeit der Anleitung

Diese Anleitung gilt ausschließlich für:

Produkt – Artikelnummer

SD 7-025 NW	8000018485
SD 7-035 NW	8000018486
SD 7-045 NW	8000018491
SD 5-035 NK	8000018477
SD 5-035 NKP	8000018480
SD 5-050 NK	8000018478
SD 5-100 NK	8000018479
SD 5-050-100 NKP	8000018481

3 Produktbeschreibung

3.1 Aufbau des Produkts

3.1.1 Aufbau des wandhängenden Gebläsekonvektors

Gültigkeit: SD 7-025 NW UND SD 7-035 NW UND SD 7-045 NW

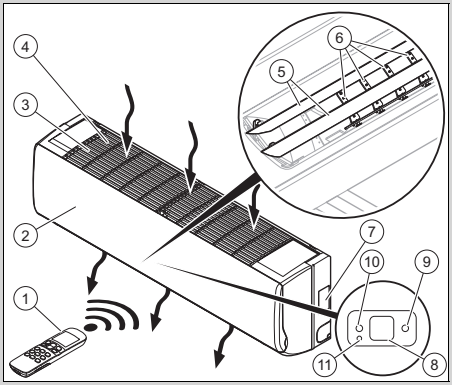

1	Fernbedienung	9	Grüne Kontrolllampe, Gebläsekonvektor verfügbar
2	Bedienfront	10	Orangefarbene Kontrolllampe, Zeitschaltung konfiguriert
3	Luftansauggitter	11	Taste nicht belegt
4	Luftfilter		
5	Vertikale Luftdeflektoren		
6	Horizontale Luftdeflektoren		
7	Typenschild		
8	Display		

3.1.2 Aufbau des Kassetten-Gebläsekonvektors

Gültigkeit: SD 5-035 NK

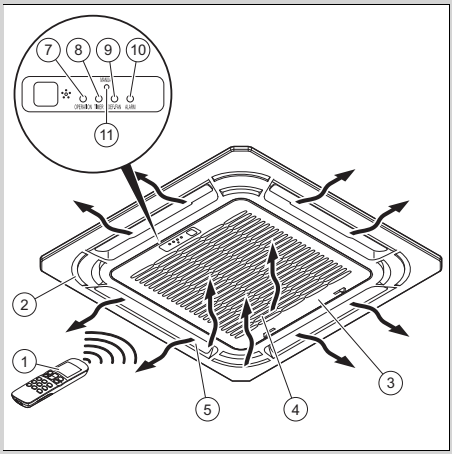

1	Fernbedienung	8	Orangefarbene Kontrolllampe, Zeitschaltung konfiguriert
2	Frontblende	9	Rote Kontrolllampe, Gebläsefehler
3	Luftansauggitter	10	Rote Kontrolllampe, Gebläsekonvektorfehler
4	Luftfilter	11	Taste nicht belegt
5	Luftdeflektoren		
6	Display		
7	Grüne Kontrolllampe, Gebläsekonvektor verfügbar		

3.1.3 Aufbau des Kassetten-Gebläsekonvektors

Gültigkeit: SD 5-050 NK UND SD 5-100 NK

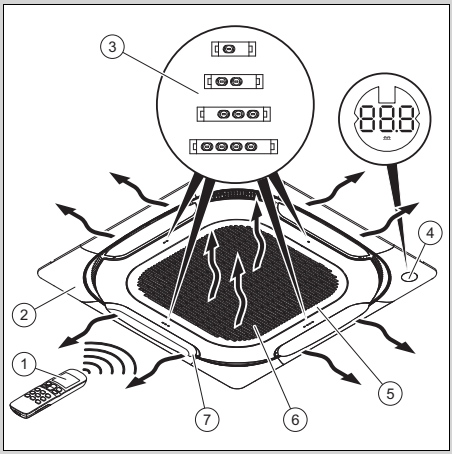

1	Fernbedienung	5	Luftansauggitter
2	Frontblende	6	Luftfilter
3	LEDs	7	Luftdeflektoren
4	Display		

3.1.4 Aufbau der Fernbedienung

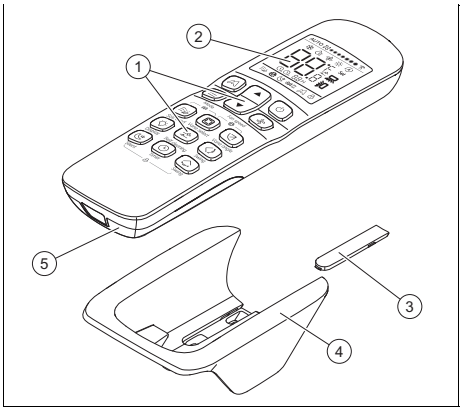

1	Benutzerschnittstelle	4	Wandhalterung
2	Display	5	Deckel des Batteriefachs
3	Abdeckung der Befestigungsschrauben		

3.1.5 Hauptfunktion

Die Fernbedienung steuert die Heizungsanlage, die Kühlung und die Lüftung.

Die Fernbedienung verfügt über eine Zeitschaltfunktion (Schaltuhr) für die Ein- und Abschaltung des Gebläsekonvektors.

Eine automatische Änderung der Betriebsart findet nicht statt.

3.1.5.1 Heizung

Der Raumtemperatursensor misst die Temperatur im Raum. Wenn die Raumtemperatur niedriger ist als die Wunschtemperatur, dann aktiviert die Fernbedienung die Heizung.

Im Heizbetrieb erhöht der Gebläsekonvektor die Temperatur des Raums, in dem er installiert ist.

3.1.5.2 Kühlung

Der Raumtemperatursensor misst die Temperatur im Raum. Wenn die Raumtemperatur höher ist als die Wunschtemperatur, dann aktiviert die Fernbedienung die Kühlung.

Im Kühlbetrieb senkt der Gebläsekonvektor die Temperatur des Raums, in dem er installiert ist.

3.1.5.3 Lüftung

Die Fernbedienung aktiviert die Lüftung, um die Luft zirkulieren zu lassen, ohne dabei die Lufttemperatur des Raums zu ändern, in dem er installiert ist.

Im Lüftungsbetrieb ist es nicht möglich, die Temperatur einzustellen.

3.1.5.4 Entfeuchtung

Im Entfeuchtungsbetrieb verringert der Gebläsekonvektor die Luftfeuchtigkeit in dem Raum, in dem er installiert ist.

Im Entfeuchtungsbetrieb ist es nicht möglich, die Gebläsedrehzahl einzustellen. Das Gebläse läuft mit minimaler Drehzahl.

3.2 Typenschild des Gebläsekonvektors

Das Typenschild enthält folgende Angaben:

Abkürzungen/Symbole	Beschreibung
Genia Fan...	Produktbezeichnung
m³/h	Max. Luftmenge
kW	Max. Kühlleistung
kW	Max. Heizleistung
V Hz	Elektroanschluss
A	Nennstromstärke
W	Stromaufnahme max.
kg	Nettogewicht
MPa	Betriebsdruck max.

3.3 Typenschild der Fernbedienung

Das Typenschild befindet sich auf der Rückseite der Fernbedienung.

Auf dem Typenschild sind folgende Angaben:

Abkürzung/Symbol	Beschreibung
EAN13-Barcode	Identifizierung des Produkts

3.4 Serialnummer

Die Serialnummer steht auf einem Aufkleber **(2)** neben dem Typenschild des Produkts **(1)**.

Gültigkeit: SD 7-025 NW UND SD 7-035 NW UND SD 7-045 NW

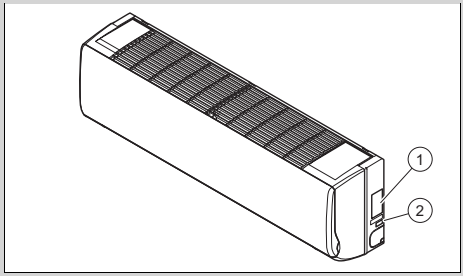

Gültigkeit: SD 5-035 NK

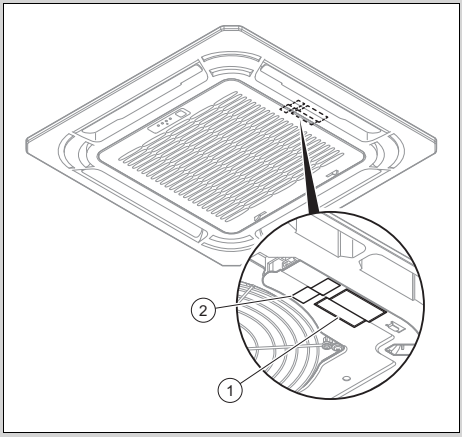

Gültigkeit: SD 5-050 NK UND SD 5-100 NK

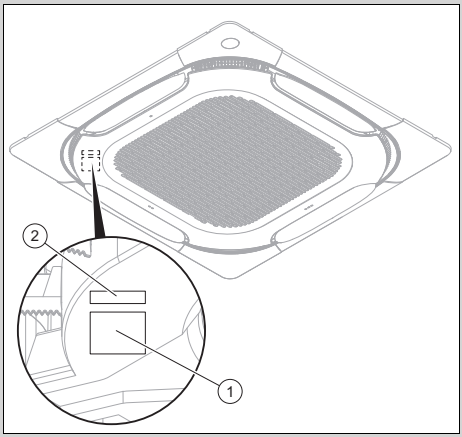

3.5 CE-Kennzeichnung

Mit der CE-Kennzeichnung wird dokumentiert, dass die Produkte gemäß der Konformitätserklärung die grundlegenden Anforderungen der einschlägigen Richtlinien erfüllen.

Die Konformitätserklärung kann beim Hersteller eingesehen werden.

4 Betrieb

4.1 Batterien einsetzen

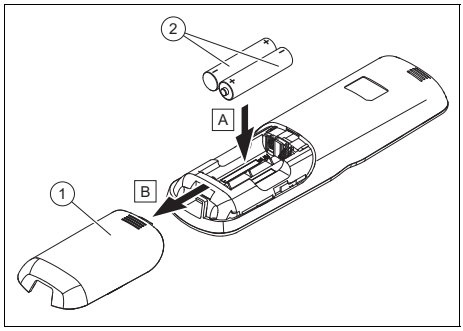

1. Nehmen Sie den Deckel **(1)** des Batteriefachs ab.
2. Setzen Sie die Batterien **(2)** ein und achten Sie dabei auf die korrekte Polung.
3. Bringen Sie den Deckel des Batteriefachs **(1)** wieder an.
   ◁ Das Display wird eingeschaltet.

4.2 Produkt in Betrieb nehmen

1. Nehmen Sie das Produkt nur dann in Betrieb, wenn die Verkleidung vollständig geschlossen ist.
2. Drücken Sie die Taste ⏻.

4.3 Übertragungsabstand zwischen Fernbedienung und Gebläsekonvektor

1. Halten Sie die Fernbedienung unmittelbar in Richtung Gebläsekonvektor.
   ◁ Der Abstand zwischen Fernbedienung und Gebläsekonvektor muss geringer als der maximale Abstand sein.
   – < 7,0 m
   ◁ Wenn sich in den Räumen Leuchtstofflampen mit elektronischem Vorschaltgerät oder Schnurlostelefone befinden, muss die maximale Entfernung verringert werden.
   ◁ Vermeiden Sie Hindernisse zwischen Fernbedienung und Gebläsekonvektor.

2. Bestimmen Sie den maximalen Übertragungsabstand.

4.4 Betriebstemperatur einstellen

► Verwenden Sie das Produkt nur in den nachstehenden Temperaturbereichen, um Schäden am Produkt zu vermeiden und um die optimale Leistungsfähigkeit des Systems zu erhalten.

Umgebungstemperatur **Gültigkeit:** außer SD 5-050 NK UND außer SD 5-100 NK	
Bedingung: Kühlbetrieb	17 … 32 °C
Bedingung: Heizbetrieb	0 … 30 °C

Umgebungstemperatur **Gültigkeit:** SD 5-050 NK UND SD 5-100 NK	
Bedingung: Kühlbetrieb	17 … 43 °C
Bedingung: Heizbetrieb	−5 … 30 °C

Wassertemperatur des Produkts	
Bedingung: Kühlbetrieb	3 … 20 °C
Bedingung: Heizbetrieb	30 … 65 °C

Je nach Luftfeuchtigkeit in dem Raum, in dem das Produkt installiert wird, kann es zu Kondensation an der Produktoberfläche kommen.

► Schließen Sie die Türen und Fenster, um die Bildung von Kondensation zu verhindern.

4.5 Bedienstruktur

4.5.1 Beschreibung des Displays

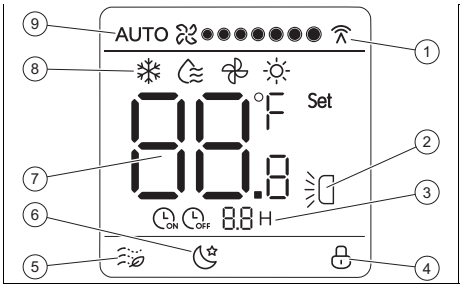

1 Kommunikation zwischen Fernbedienung und Gebläsekonvektor
2 Vertikale Oszillation aktiv
3 Zeitschaltuhr aktiv
4 Tastensperre aktiv
5 Soft wind-Funktion aktiv
6 Silent-Funktion aktiv
7 Solltemperatur
8 Betriebsart
9 Gebläsedrehzahl

4.6 Bedienkonzept

Taste	Funktion
	Keine Funktion
Mode	Betriebsart auswählen: – Kühlung – Entfeuchtung – Lüftung – Heizung
▲	Anzeigewert erhöhen bei der Einstellung der Solltemperatur oder der Uhrzeit
▼	Anzeigewert verringern bei der Einstellung der Solltemperatur oder der Uhrzeit
	Gebläsekonvektor ein- oder ausschalten.
Fan speed	Gebläsedrehzahl auswählen
Soft wind	Soft wind-Funktion im Kühlbetrieb (de-)aktivieren
Vane select	Luftdeflektor, der eingestellt werden soll, auswählen
Mode	Winkel des ausgewählten Luftdeflektors einstellen
Display	Display des Gebläsekonvektors ein- oder ausschalten
Self cleaning	Keine Funktion
Swing	Vertikale Oszillation des Deflektors (de-)aktivieren
Silent	Silent-Funktion ein- oder ausschalten
Timer	Zeitschaltuhr einstellen
	Keine Funktion

Wenn das Display abgedunkelt war, dann wird durch den ersten Tastendruck zunächst die Beleuchtung eingeschaltet.

Wenn Sie keine Taste betätigen, dann schaltet sich die Beleuchtung automatisch aus.

5 Bedien- und Anzeigefunktionen

5.1 An/aus

► Drücken Sie die Taste ⏻, um den Gebläsekonvektor einzuschalten.
  ◁ wird im Display angezeigt, wenn der Gebläsekonvektor funktionsbereit ist.

5.2 Betriebsart

► Wählen Sie durch mehrmaliges Drücken der Taste ≡ die Betriebsart aus. Die Betriebsarten werden in folgender Reihenfolge angezeigt:
  ◁ Kühlbetrieb: ❄
  ◁ Entfeuchtungsbetrieb:
  ◁ Lüftungsbetrieb:
  ◁ Heizbetrieb: ☼

5.3 Kühlbetrieb

1. Wählen Sie durch mehrmaliges Drücken der Taste ≡ den Kühlbetrieb aus.
   ◁ ❄ wird im Display angezeigt.
2. Stellen Sie mit den Tasten ▲ und ▼ die Temperatur ein.
3. Wählen Sie durch mehrmaliges Drücken der Taste die Gebläsedrehzahl aus.

5.4 Entfeuchtungsbetrieb

► Wählen Sie durch mehrmaliges Drücken der Taste ≡ den Entfeuchtungsbetrieb aus.
  ◁ wird im Display angezeigt.

5.5 Lüftungsbetrieb

1. Wählen Sie durch mehrmaliges Drücken der Taste ≡ den Lüftungsbetrieb aus.
   ◁ wird im Display angezeigt.
2. Wählen Sie durch mehrmaliges Drücken der Taste die Gebläsedrehzahl aus.

5.6 Heizbetrieb

1. Wählen Sie durch mehrmaliges Drücken der Taste ≡ den Heizbetrieb aus.
   ◁ ☼ wird im Display angezeigt.
2. Stellen Sie mit den Tasten ▲ und ▼ die Temperatur ein.
3. Wählen Sie durch mehrmaliges Drücken der Taste die Gebläsedrehzahl aus.

5.7 Gebläsedrehzahl

Die Gebläsedrehzahl kann in folgenden Betriebsarten eingestellt werden:

– Kühlung
– Heizung
– Lüftung

Im Entfeuchtungsbetrieb ist es nicht möglich, die Gebläsedrehzahl einzustellen. Das Gebläse läuft mit minimaler Drehzahl.

5.7.1 Gebläsedrehzahl einstellen

► Wählen Sie durch mehrmaliges Drücken der Taste die Gebläsedrehzahl aus.
  ◁ automatische Drehzahl: AUTO
  ◁ 7 Stufen von niedriger Drehzahl bis hoher Drehzahl

5.8 Soft Wind-Funktion aktivieren

1. Drücken Sie im Kühlbetrieb die Taste .
   - ◁ wird im Display angezeigt.
   - ◁ Der Gebläsekonvektor läuft mit der niedrigsten Gebläsedrehzahl und der geringsten Oszillation.
2. Drücken Sie die Taste erneut, um die Funktion zu deaktivieren.

5.9 Silent-Funktion aktivieren

1. Drücken Sie im Kühl- oder Heizbetrieb die Taste .
   - ◁ wird im Display angezeigt.
   - ◁ Der Gebläsekonvektor optimiert die Geräuschemission und läuft so leise wie möglich.
   - ◁ Nach 8 Stunden beendet der Gebläsekonvektor die Funktion automatisch.
2. Drücken Sie die Taste erneut, um die Funktion früher zu deaktivieren.

5.10 Solltemperatur

Die Solltemperatur kann in folgenden Betriebsarten eingestellt werden:

- Kühlung
- Heizung
- Entfeuchtung

Im Lüftungsbetrieb kann die Solltemperatur nicht eingestellt werden.

Der Wert wird mit jedem Drücken der Tasten ▲ und ▼ um ±1 °C erhöht bzw. verringert (oder ±1 °C pro halbe Sekunde bei längerem Drücken der Taste).

Die Solltemperatur muss zwischen 17 °C und 30 °C liegen.

5.11 Deflektor einstellen

1. Drücken Sie die Taste , um den Deflektor auszuwählen, den Sie einstellen wollen.
   - ◁ Die LED des entsprechenden Deflektors am Gebläsekonvektor leuchtet für 15 s auf.
2. Drücken Sie entweder die Taste , um einen festen Winkel für den Deflektor einzustellen.
3. Oder drücken Sie die Taste , um die vertikale Oszillation zu aktivieren.

5.12 Tasten sperren und entsperren

1. Drücken Sie gleichzeitig die Tasten und .
   - ◁ wird im Display angezeigt.
   - ◁ Die Tasten sind gesperrt.
2. Drücken Sie wieder gleichzeitig die Tasten und , um die Tastensperre aufzuheben.
   - ◁ Im Display wird nicht mehr angezeigt.

5.13 Zeitschaltuhr einstellen

1. Drücken Sie die Taste .

   Bedingung: Der Gebläsekonvektor ist ausgeschaltet
   - ON und 0.0 H wird im Display angezeigt.

   Bedingung: Der Gebläsekonvektor ist eingeschaltet
   - OFF und 0.0 H wird im Display angezeigt.
2. Drücken Sie die Taste , um die Wartezeit bis zum Ein- bzw. Ausschalten einzustellen.

5.13.1 Zeitschaltung abbrechen

1. Drücken Sie die Taste .
2. Drücken Sie die Taste , um die Wartezeit auf 0 zu stellen.

5.14 Anbindung der Fernbedienung an einen Systemregler

Bei Verwendung eines Systemreglers darf die Fernbedienung des Gebläsekonvektors nicht in Konflikt mit den Steuerbefehlen des Systemreglers stehen.

Die Fernbedienung des Gebläsekonvektors muss eingestellt sein:

– auf die maximale Solltemperatur für den Heizbetrieb
– auf die minimale Solltemperatur für den Kühlbetrieb
– Ziehen Sie für weitere Informationen die Anleitungen des Systemreglers zurate.

6 Störungsbehebung

► Wenn das Produkt nicht ordnungsgemäß funktioniert, dann setzen Sie sich mit einem Fachhandwerker in Verbindung, damit dieser das Problem behebt.

7 Pflege und Wartung

7.1 Produkt pflegen

► Reinigen Sie die Verkleidung mit einem feuchten Tuch und etwas lösungsmittelfreier Seife.
► Verwenden Sie keine Sprays, keine Scheuermittel, Spülmittel, lösungsmittel- oder chlorhaltigen Reinigungsmittel.

7.2 Luftfilter reinigen

7.2.1 Luftfilter des wandhängenden Gebläsekonvektors reinigen

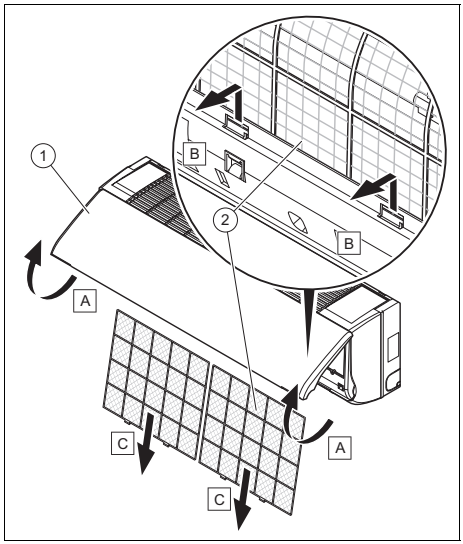

Vorsicht!
Gefahr von Sachschäden und Fehlfunktionen!

Wenn der Gebläsekonvektor mit verunreinigten Luftfiltern verwendet wird, dann kann dies zu Fehlfunktionen und zu Beschädigungen des Produkts führen. Ein verunreinigter Luftfilter reduziert den Wirkungsgrad des Gebläsekonvektors.

► Passen Sie das Reinigungsintervall für den Luftfilter an die Umgebungs- und Nutzungsbedingungen an (mindestens einmal monatlich).
► Reinigen Sie die Luftfilter bei intensiver Nutzung mindestens alle zwei Wochen.

1. Heben Sie die Frontklappe des Mantels **(1)** an.

2. Drücken Sie auf das Verriegelungssystem der Luftfilter.
3. Ziehen Sie die Filter **(2)** nach unten heraus.
4. Reinigen Sie die Luftfilter entweder durch Ausblasen mit Druckluft oder durch Abwaschen mit Wasser.
5. Vergewissern Sie sich vor dem Wiedereinbau der Filter, dass diese sauber und absolut trocken sind.
6. Wenn die Filter beschädigt sind, dann tauschen Sie sie aus.
7. Bauen Sie die Teile in umgekehrter Reihenfolge wieder ein.

7.2.2 Luftfilter des Kassetten-Gebläsekonvektors reinigen

Vorsicht!
Gefahr von Sachschäden und Fehlfunktionen!

Wenn der Gebläsekonvektor mit verunreinigten Luftfiltern verwendet wird, dann kann dies zu Fehlfunktionen und zu Beschädigungen des Produkts führen. Ein verunreinigter Luftfilter reduziert den Wirkungsgrad des Gebläsekonvektors.

- ► Passen Sie das Reinigungsintervall für den Luftfilter an die Umgebungs- und Nutzungsbedingungen an (mindestens einmal monatlich).
- ► Reinigen Sie die Luftfilter bei intensiver Nutzung mindestens alle zwei Wochen.

Gültigkeit: SD 5-035 NK

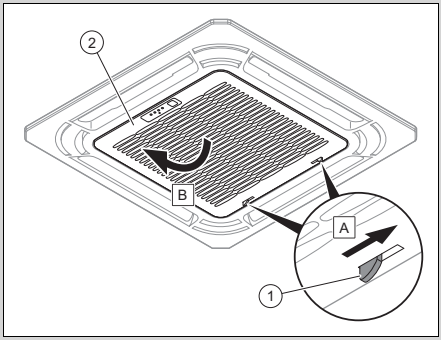

Gültigkeit: SD 5-050 NK UND SD 5-100 NK

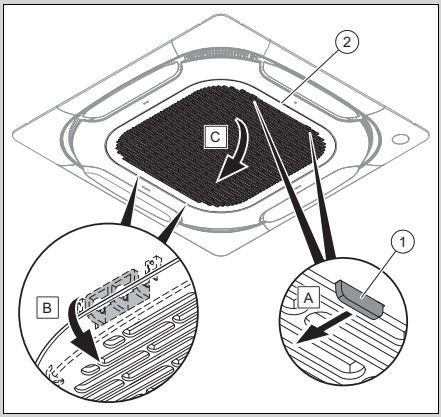

1. Betätigen Sie das Verriegelungssystem **(1)** des Gitters **(2)**.
2. Öffnen Sie das Gitter.

Gültigkeit: SD 5-035 NK

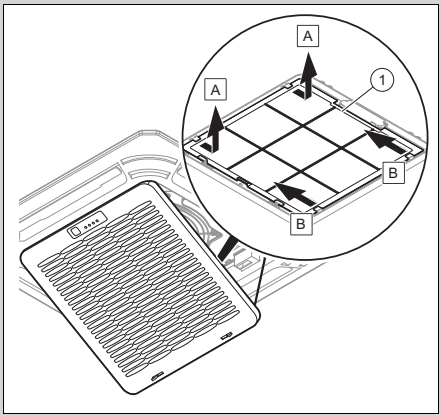

Gültigkeit: SD 5-050 NK UND SD 5-100 NK

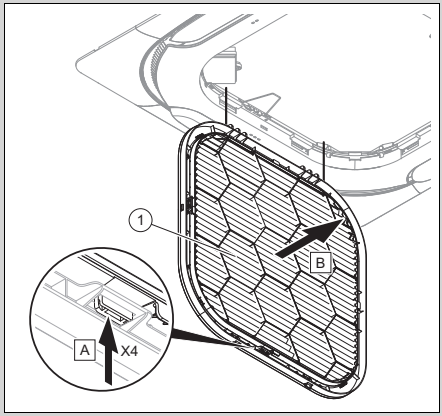

3. Entnehmen Sie den Filter **(1)**.
4. Reinigen Sie den Luftfilter entweder durch Ausblasen mit Druckluft oder durch Abwaschen mit Wasser.
5. Vergewissern Sie sich vor dem Wiedereinbau des Filters, dass dieser sauber und absolut trocken ist.
6. Wenn der Filter beschädigt ist, dann tauschen Sie ihn aus.
7. Gehen Sie für die Montage des Filters in umgekehrter Reihenfolge vor.

7.3 Wartung

Voraussetzung für dauernde Betriebsbereitschaft und –sicherheit, Zuverlässigkeit und hohe Lebensdauer des Produkts sind eine jährliche Inspektion und eine zweijährliche Wartung des Produkts durch einen Fachhandwerker. Abhängig von den Ergebnissen der Inspektion kann eine frühere Wartung notwendig sein.

7.4 Batterien wechseln

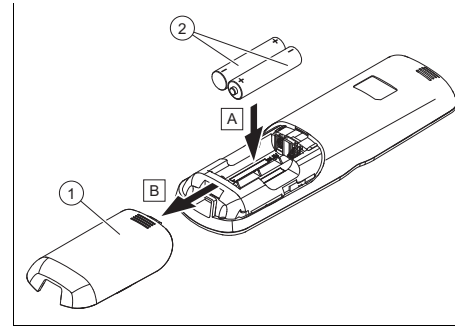

1. Nehmen Sie den Deckel **(1)** des Batteriefachs ab.
2. Tauschen Sie immer alle Batterien **(2)** aus.
   – Batterietyp: LR03/AAA
3. Verwenden Sie keine wiederaufladbaren Batterien.
4. Setzen Sie die Batterien mit korrekter Polung ein.

7.4.1 Lebensgefahr durch ungeeignete Batterien

Gefahr!
Lebensgefahr durch ungeeignete Batterien/Akkus!

Wenn Batterien/Akkus durch den falschen Batterie-/Akkutyp ersetzt werden, dann besteht Explosionsgefahr.

- ► Achten Sie beim Batterie-/Akkuwechsel auf den korrekten Batterie-/Akkutyp.
- ► Entsorgen Sie gebrauchte Batterien/Akkus gemäß den Anweisungen in der vorliegenden Anleitung.

7.4.2 Auslaufende Batterien

Gefahr!
Verätzungsgefahr durch Auslaufen der Batterien!

Wenn das Produkt mehrere Wochen nicht benutzt wird, dann können die Batterien auslaufen. Die Batterieflüssigkeit kann zu Verätzungen führen.

- ► Entfernen Sie bei längerer Abwesenheit die Batterien.
- ► Ergreifen Sie geeignete Maßnahmen, die vor Verätzung schützen (z. B. Schutzhandschuhe tragen).

8 Außerbetriebnahme

8.1 Produkt vorübergehend außer Betrieb nehmen

- ► Unterbrechen Sie bei längerer Abwesenheit (z. B. Urlaub) die Stromzufuhr des Produkts und lassen Sie das System von Ihrem Fachhandwerker entleeren oder vor Frost schützen.

8.2 Produkt endgültig außer Betrieb nehmen

- ► Lassen Sie das Produkt von einem Fachhandwerker endgültig außer Betrieb nehmen.

9 Recycling und Entsorgung

Verpackung entsorgen

- ► Überlassen Sie die Entsorgung der Verpackung dem Fachhandwerker, der das Produkt installiert hat.

Produkt entsorgen

Wenn das Produkt mit diesem Zeichen gekennzeichnet ist:

- ► Entsorgen Sie das Produkt in diesem Fall nicht über den Hausmüll.
- ► Geben Sie stattdessen das Produkt an einer Sammelstelle für Elektro- oder Elektronik-Altgeräte ab.

Batterien/Akkus entsorgen

Wenn das Produkt Batterien/Akkus enthält, die mit diesem Zeichen gekennzeichnet sind:

- ► Entsorgen Sie die Batterien/Akkus in diesem Fall an einer Sammelstelle für Batterien/Akkus.
  - ◁ **Voraussetzung:** Die Batterien/Akkus lassen sich zerstörungsfrei aus dem Produkt entnehmen. Ansonsten werden die Batterien/Akkus zusammen mit dem Produkt entsorgt.
- ► Gemäß gesetzlichen Vorgaben ist die Rückgabe gebrauchter Batterien verpflichtend, da Batterien/Akkus gesundheits- und umweltschädliche Substanzen enthalten können.

Personenbezogene Daten löschen

Personenbezogene Daten können durch unbefugte Dritte missbräuchlich verwendet werden.

Wenn das Produkt personenbezogene Daten enthält:

- ► Stellen Sie sicher, dass sich weder auf dem Produkt noch im Produkt (z. B. Online-Anmeldedaten o. ä.) personenbezogene Daten befinden, bevor Sie das Produkt entsorgen.

10 Garantie und Kundendienst

10.1 Garantie

Informationen zur Herstellergarantie erfragen Sie unter der auf der Rückseite angegebenen Kontaktadresse.

10.2 Kundendienst

Die Kontaktdaten unseres Kundendiensts finden Sie auf der Rückseite oder auf unserer Website.

Anhang

A Störungsbehebung

Problem	Mögliche Ursachen	Behebung
Display der Fernbedienung schaltet sich nicht ein	Prüfen Sie, ob die Batterien korrekt eingelegt sind.	Achten Sie auf die korrekte Polung.
	Batterien sind entladen	Wechseln Sie die Batterien. Wechseln Sie immer beide Batterien zugleich.
Display des Gebläsekonvektors schaltet sich nicht ein	Netzanschlusskabel ist nicht angeschlossen	Stecken Sie den Stecker in die Steckdose und schalten Sie den Gebläsekonvektor ein.
	Strom ist ausgefallen	Stellen Sie die Stromzufuhr der Anlage wieder her.
	Sicherung ist defekt	Benachrichtigen Sie einen Fachhandwerker.
Unzureichende Kühlung oder Heizung	Türen und/oder Fenster geöffnet	Schließen Sie die Türen und/oder Fenster.
	Wärmequelle befindet sich im Raum (viele Personen im Raum)	Entfernen Sie wenn möglich die Wärmequelle.
	Fernbedienung ist auf zu hohe Temperatur im Kühlbetrieb eingestellt	Stellen Sie die Temperatur optimal ein.
	Fernbedienung ist auf zu niedrige Temperatur im Heizbetrieb eingestellt	Stellen Sie die Temperatur optimal ein.
	Luftfilter ist verschmutzt oder verstopft	Reinigen Sie den Luftfilter.
	Hindernis vor dem Luftein- oder -auslass	Entfernen Sie das Hindernis, um für eine ausreichende Luftzirkulation zu sorgen.
	Raumtemperatur erreichte nicht das festgelegte Niveau	Warten Sie einen Moment.
	Direkte Sonneneinstrahlung durch das Fenster, während das Produkt im Kühlbetrieb läuft	Schützen Sie den Gebläsekonvektor vor Sonneneinstrahlung (Bsp.: Vorhang anbringen, Läden schließen …).

Instrucciones de funcionamiento

Contenido

1 Seguridad ... 21
1.1 Advertencias relativas a la operación ... 21
1.2 Utilización adecuada ... 21
1.3 Información general de seguridad ... 22
2 Observaciones sobre la documentación ... 24
2.1 Consulta de la documentación adicional ... 24
2.2 Conservación de la documentación ... 24
2.3 Validez de las instrucciones ... 24
3 Descripción del producto ... 24
3.1 Estructura del producto ... 24
3.2 Placa de características del convector fan-coil ... 26
3.3 Placa de características del mando a distancia ... 26
3.4 Número de serie ... 27
3.5 Homologación CE ... 27
4 Funcionamiento ... 27
4.1 Colocación de las pilas ... 27
4.2 Puesta en marcha del producto ... 28
4.3 Distancia de transmisión entre el mando a distancia y el convector fan-coil ... 28
4.4 Ajuste de la temperatura de servicio ... 28
4.5 Estructura de uso ... 28
4.6 Concepto de uso ... 28
5 Funciones de uso y visualización ... 29
5.1 On/off ... 29
5.2 Modo de funcionamiento ... 29
5.3 Modo refrigeración ... 29
5.4 Modo deshumidificación ... 29
5.5 Modo ventilación ... 29
5.6 Modo calefacción ... 29
5.7 Velocidad del ventilador ... 30
5.8 Activación de la función Soft Wind ... 30
5.9 Activación de la función Silent ... 30
5.10 Temperatura nominal ... 30
5.11 Ajustar el deflector ... 30
5.12 Bloqueo y desbloqueo de teclas ... 30
5.13 Ajuste del temporizador ... 31
5.14 Unión del mando a distancia a un regulador del sistema ... 31
6 Solución de averías ... 31
7 Cuidado y mantenimiento ... 31
7.1 Cuidado del producto ... 31
7.2 Limpieza del filtro de aire ... 31
7.3 Mantenimiento ... 33
7.4 Cambio de las pilas ... 33
8 Puesta fuera de servicio ... 34
8.1 Puesta fuera de funcionamiento temporal del producto ... 34
8.2 Puesta fuera de funcionamiento definitiva del producto ... 34
9 Reciclaje y eliminación ... 34
10 Garantía y Servicio de Asistencia Técnica ... 35
10.1 Garantía ... 35
10.2 Servicio de Asistencia Técnica ... 35
Anexo ... 36
A Solución de averías ... 36

1 Seguridad

1.1 Advertencias relativas a la operación

Clasificación de las advertencias relativas a la manipulación

Las advertencias relativas a la manipulación se clasifican con signos de advertencia e indicaciones de aviso de acuerdo con la gravedad de los posibles peligros:

Signos de advertencia e indicaciones de aviso

Peligro
Peligro de muerte inminente o peligro de lesiones graves

Peligro
Peligro de muerte por electrocución

Advertencia
peligro de lesiones leves

Atención
riesgo de daños materiales o daños al medio ambiente

1.2 Utilización adecuada

Su uso incorrecto o utilización inadecuada puede dar lugar a situaciones de peligro mortal o de lesiones para el usuario o para terceros, así como provocar daños en el producto u otros bienes materiales.

El producto sirve para el tratamiento del aire (calefacción y climatización) en el interior de edificios destinados a viviendas o similares. El producto no está diseñado para ser instalado en lavanderías.

La utilización adecuada implica:

- Tenga en cuenta las instrucciones de funcionamiento adjuntas del producto y de todos los demás componentes de la instalación.
- Cumplir todas las condiciones de inspección y mantenimiento recogidas en las instrucciones.

Este producto puede ser utilizado por niños a partir de 8 años, así como por personas con capacidades físicas, sensoriales o mentales disminuidas o con falta de experiencia y conocimientos, si son vigilados o han sido instruidos respecto al uso seguro del aparato y comprenden los peligros derivados del mismo. No deje que los niños jueguen con el producto. No permita que los niños efectúen la limpieza y el mantenimiento sin vigilancia.

Una utilización que no se corresponda con o que vaya más allá de lo descrito en las presentes instrucciones se considera inadecuada. También es

inadecuado cualquier uso de carácter directamente comercial o industrial.

¡Atención!

Se prohíbe todo uso abusivo del producto.

1.3 Información general de seguridad

1.3.1 Peligro de muerte por modificaciones en el aparato o en el entorno del mismo

- No retire, puentee ni bloquee ningún dispositivo de seguridad.
- No manipule los dispositivos de seguridad.
- No rompa ni retire ningún precinto de las piezas.
- No efectúe modificación alguna:
  - en el producto
  - en los conductos de agua y corriente eléctrica
  - en la válvula de seguridad
  - en las tuberías de desagüe
  - en las entradas de aire y las salidas de aire
  - en las tuberías de suministro de aire y evacuación de aire
  - en elementos estructurales que puedan afectar a la seguridad del aparato

1.3.2 Peligro por un uso incorrecto

El uso incorrecto puede poner en peligro tanto a usted como a otras personas y ocasionar daños materiales.

- Lea atentamente las presentes instrucciones y toda la documentación adicional, especialmente el capítulo "Seguridad" y las notas de advertencia.
- Realice solo aquellas operaciones a las que se refieren las presentes instrucciones de funcionamiento.

1.3.3 Peligro de lesiones y riesgo de daños materiales por la realización incorrecta de los trabajos de mantenimiento y reparación o por su omisión

- Nunca intente realizar usted mismo trabajos de mantenimiento o de reparación en el aparato.
- Encargue a un profesional autorizado que repare las averías y los daños de inmediato.
- Respetar los intervalos de mantenimiento especificados.

1.3.4 Riesgo de daños materiales causados por heladas

- En caso de helada, asegúrese de que la instalación de calefacción sigue funcionando en todo momento y que todas las estancias se calientan lo suficiente.
- Cuando no pueda asegurar el funcionamiento, encargue a un profesional autorizado que purgue la instalación de calefacción.

1.3.5 Pilas

- Tenga en cuenta el tipo de pila descrito en las presentes instrucciones, véase el capítulo "Placa de características".
- Retire las pilas y coloque las pilas tal como se indica en las presentes instrucciones, véase el capítulo "Cambio de pilas".
- No recargue las pilas no recargables.
- Retire las pilas recargables del producto antes de recargarlas.
- No combine diferentes tipos de pilas.
- No combine pilas nuevas y usadas.
- Coloque las pilas respetando la polaridad.
- Retire las pilas gastadas del producto y elimínelas correctamente.
- Quite las pilas si no va a utilizar el producto durante un largo período de tiempo y desguácelo.
- No cortocircuite los contactos de conexión del comportamiento para pilas del producto.

2 Observaciones sobre la documentación

2.1 Consulta de la documentación adicional

- Es imprescindible tener en cuenta todas las instrucciones de funcionamiento suministradas junto con los componentes de la instalación.

2.2 Conservación de la documentación

- Conservar estas instrucciones y toda la demás documentación de validez paralela para su uso posterior.

2.3 Validez de las instrucciones

Estas instrucciones son válidas únicamente para:

Producto - Referencia del artículo

SD 7-025 NW	8000018485
SD 7-035 NW	8000018486
SD 7-045 NW	8000018491
SD 5-035 NK	8000018477
SD 5-035 NKP	8000018480
SD 5-050 NK	8000018478
SD 5-100 NK	8000018479
SD 5-050-100 NKP	8000018481

3 Descripción del producto

3.1 Estructura del producto

3.1.1 Estructura del fan-coil colgado de la pared

Validez: SD 7-025 NW Y SD 7-035 NW Y SD 7-045 NW

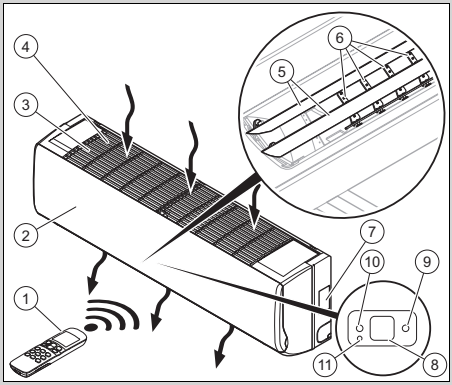

1	Mando a distancia	7	Placa de características
2	Parte frontal del panel de control	8	Pantalla
3	Rejilla de aspiración de aire	9	Indicador luminoso verde, fan-coil disponible
4	Filtro de aire	10	Indicador luminoso naranja, temporizador configurado
5	Lamas para el direccionamiento del aire	11	Tecla no asignada
6	Deflectores de aire horizontales		

3.1.2 Estructura del fan-coil tipo cassette

Validez: SD 5-035 NK

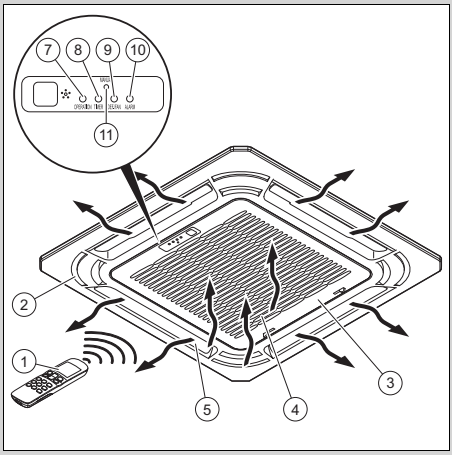

1	Mando a distancia	8	Indicador luminoso naranja, temporizador configurado
2	Panel frontal	9	Indicador luminoso rojo, error de ventilador
3	Rejilla de aspiración de aire	10	Indicador luminoso rojo, error del fan-coil
4	Filtro de aire	11	Tecla no asignada
5	Deflectores de luz		
6	Pantalla		
7	Indicador luminoso verde, fan-coil disponible		

3.1.3 Estructura del fan-coil tipo cassette

Validez: SD 5-050 NK Y SD 5-100 NK

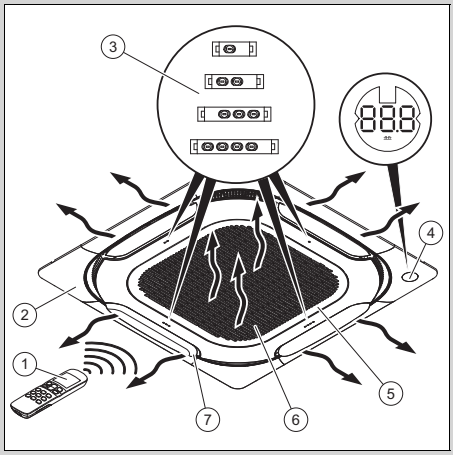

1	Mando a distancia	5	Rejilla de aspiración de aire
2	Panel frontal	6	Filtro de aire
3	LED	7	Deflectores de luz
4	Pantalla		

3.1.4 Estructura del mando a distancia

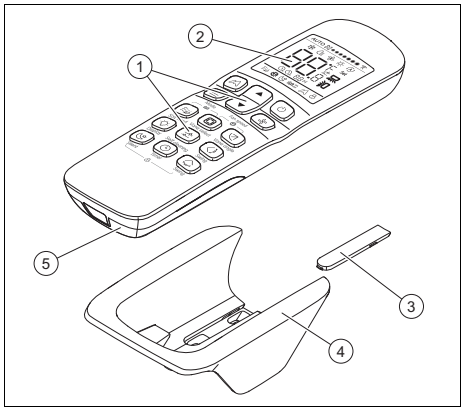

1	Interfaz de usuario	4	Soporte de pared
2	Pantalla	5	Tapa del compartimento de las pilas
3	Cubierta de los tornillos de sujeción		

3.1.5 Función principal

El mando a distancia controla la instalación de calefacción, la refrigeración y la ventilación.

El mando a distancia cuenta con una función de temporización (programador) para la conexión y desconexión del convector fan-coil.

No se produce ningún cambio automático del modo de funcionamiento.

3.1.5.1 Calefacción

El sensor de temperatura ambiente mide la temperatura en la estancia. Si la temperatura ambiente es inferior a la temperatura deseada, el mando a distancia activa la calefacción.

En el modo calefacción, el convector fan-coil aumenta la temperatura de la estancia en la que está instalado.

3.1.5.2 Refrigeración

El sensor de temperatura ambiente mide la temperatura en la estancia. Si la temperatura ambiente supera la temperatura deseada, el mando a distancia activa la refrigeración.

En el modo refrigeración, el convector fan-coil reduce la temperatura de la estancia en la que está instalado.

3.1.5.3 Ventilación

El mando a distancia activa la ventilación para permitir que circule el aire, pero sin modificar la temperatura del aire de la estancia en la que está instalado.

En el modo deshumidificación no es posible ajustar la temperatura.

3.1.5.4 Deshumidificación

En el modo deshumidificación, el fan-coil reduce la humedad ambiental de la estancia en la que está instalado.

No es posible ajustar la velocidad del ventilador en el modo deshumidificación. el ventilador funciona con el número de revoluciones mínimo.

3.2 Placa de características del convector fan-coil

La placa de características incluye la información siguiente:

Abreviaturas/símbolos	Descripción
Genia Fan...	Denominación del producto
m³/h	Cantidad máx. de aire
kW	Potencia de refrigeración máx.
kW	Potencia máx.
V Hz	Conexión eléctrica
A	Intensidad de corriente nominal
W	Consumo máx. de corriente
kg	Peso neto
MPa	Presión de servicio máx.

3.3 Placa de características del mando a distancia

La placa de características se encuentra en la parte posterior del mando a distancia.

En la placa de características se especifican los siguientes datos:

Abreviatura/símbolo	Descripción
Código de barras EAN13	Identificación del producto

3.4 Número de serie

El número de serie se encuentra en una pegatina **(2)** al lado de la placa de características del producto **(1)**.

Validez: SD 7-025 NW Y SD 7-035 NW Y SD 7-045 NW

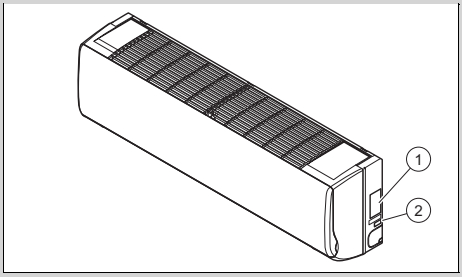

Validez: SD 5-035 NK

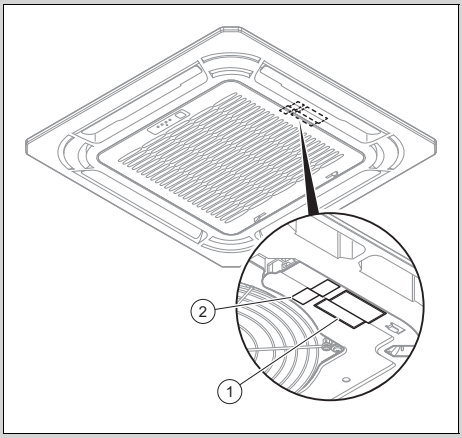

Validez: SD 5-050 NK Y SD 5-100 NK

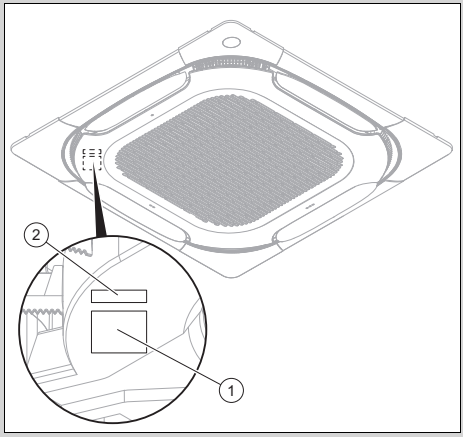

3.5 Homologación CE

Con el distintivo CE se certifica que los productos cumplen los requisitos básicos de las directivas aplicables conforme figura en la declaración de conformidad.

Puede solicitar la declaración de conformidad al fabricante.

4 Funcionamiento

4.1 Colocación de las pilas

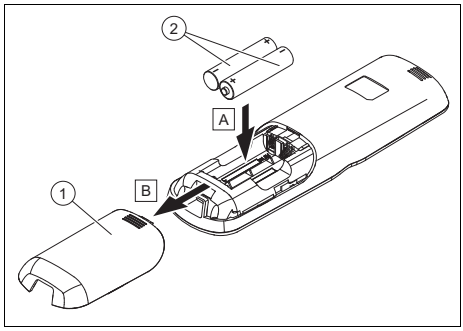

1. Retire la tapa **(1)** del compartimento de la pila.
2. Coloque las pilas **(2)** y preste atención a la polaridad correcta.

3. Vuelva a colocar la tapa del compartimento de las pilas **(1)**.
   ◁ La pantalla se enciende.

4.2 Puesta en marcha del producto

1. Ponga el producto en funcionamiento solo cuando el revestimiento esté completamente cerrado.
2. Pulse la tecla ⏻.

4.3 Distancia de transmisión entre el mando a distancia y el convector fan-coil

1. Oriente el mando a distancia hacia el convector fan-coil.
   ◁ La distancia entre el mando a distancia y el convector fan-coil debe ser inferior a la distancia máxima.
   – < 7,0 m
   ◁ Si en las estancias hay lámparas fluorescentes con reactor electrónico o teléfonos inalámbricos, se deberá reducir la distancia máxima.
   ◁ Evite obstáculos entre el mando a distancia y el convector fan-coil.
2. Defina la distancia de transmisión máxima.

4.4 Ajuste de la temperatura de servicio

► Utilice el producto solo en los rangos de temperatura siguientes para evitar daños en el producto y obtener el rendimiento óptimo del sistema.

Temperatura ambiente **Validez:** excepto SD 5-050 NK Y excepto SD 5-100 NK	
Condición: refrigeración	17 … 32 °C
Condición: Modo calefacción	0 … 30 °C

Temperatura ambiente **Validez:** SD 5-050 NK Y SD 5-100 NK	
Condición: refrigeración	17 … 43 °C
Condición: Modo calefacción	−5 … 30 °C

Temperatura de agua del producto	
Condición: refrigeración	3 … 20 °C
Condición: Modo de calefacción	30 … 65 °C

Según la humedad ambiental en la estancia donde vaya a instalarse el producto, puede producirse condensación en la superficie del producto.

► Cierre puertas y ventanas para impedir que se forme condensación.

4.5 Estructura de uso

4.5.1 Descripción de la pantalla

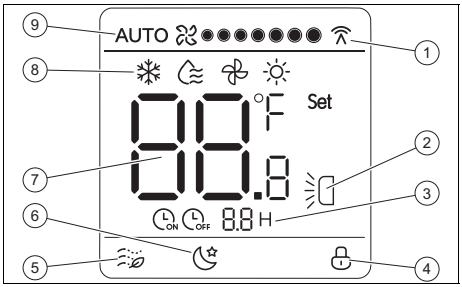

1	Comunicación entre el mando a distancia y el fan-coil	5	Función Soft wind activada
2	Oscilación vertical activada	6	Función Silent activada
3	Temporizador activado	7	Temperatura nominal
4	Bloqueo de teclas activo	8	Modo de funcionamiento
		9	Velocidad del ventilador

4.6 Concepto de uso

Tecla	Funcionamiento
	Sin función
≡ Mode	Selección del modo de funcionamiento: – Refrigeración – Deshumidificación – Ventilación – Calefacción
▲	Aumentar el valor visualizado al ajustar la temperatura nominal o la hora

Tecla	Funcionamiento
▼	Reducir el valor visualizado al ajustar la temperatura nominal o la hora
⏻	Encender o apagar el fan-coil.
Fan speed	Seleccionar la velocidad del ventilador
Soft wind	(Des)activar la función Soft wind en modo refrigeración
Vane select	Seleccionar el deflector de aire que se desea ajustar
Mode	Ajustar el ángulo del deflector de aire seleccionado
Display	Encender o apagar la pantalla del fan-coil
Self cleaning	Sin función
Swing	(Des)activar la oscilación vertical del deflector
Silent	Activar o desactivar la función Silent
Timer	Ajuste del temporizador
	Sin función

Si la pantalla estaba atenuada, con la primera pulsación se enciende en primer lugar la iluminación.

Si no acciona ninguna tecla, la iluminación se apaga automáticamente.

5 Funciones de uso y visualización

5.1 On/off

► Pulse la tecla ⏻ para encender el fan-coil.

◁ aparece en la pantalla cuando el fan-coil está listo para funcionar.

5.2 Modo de funcionamiento

► Pulse la tecla ≡ varias veces para seleccionar el modo de funcionamiento. Los modos de funcionamiento se muestran en el siguiente orden:

◁ Modo refrigeración: ❄

◁ Modo deshumidificación:

◁ Modo ventilación:

◁ Modo calefacción: ☼

5.3 Modo refrigeración

1. Pulse la tecla ≡ varias veces para seleccionar el modo refrigeración.
   ◁ En la pantalla aparece ❄.
2. Ajuste la temperatura con las teclas ▲ y ▼.
3. Pulse la tecla varias veces para seleccionar la velocidad del ventilador.

5.4 Modo deshumidificación

► Pulse la tecla ≡ varias veces para seleccionar el modo deshumidificación.

◁ En la pantalla aparece .

5.5 Modo ventilación

1. Pulse la tecla ≡ varias veces para seleccionar el modo ventilación.
   ◁ En la pantalla aparece .
2. Pulse la tecla varias veces para seleccionar la velocidad del ventilador.

5.6 Modo calefacción

1. Pulse la tecla ≡ varias veces para seleccionar el modo calefacción.
   ◁ En la pantalla aparece ☼.
2. Ajuste la temperatura con las teclas ▲ y ▼.
3. Pulse la tecla varias veces para seleccionar la velocidad del ventilador.

5.7 Velocidad del ventilador

Las revoluciones del ventilador se pueden ajustar en los siguientes modos de funcionamiento:

– Refrigeración
– Calefacción
– Ventilación

No es posible ajustar la velocidad del ventilador en el modo deshumidificación. el ventilador funciona con el número de revoluciones mínimo.

5.7.1 Ajustar las revoluciones del ventilador

► Pulse la tecla varias veces para seleccionar la velocidad del ventilador.
  ◁ número de revoluciones automático: AUTO
  ◁ 7 niveles desde bajo número de revoluciones hasta alto número de revoluciones

5.8 Activación de la función Soft Wind

1. Pulse la tecla en modo refrigeración.
   ◁ En la pantalla aparece .
   ◁ El fan-coil funciona a la velocidad de ventilador más baja y con la menor oscilación.
2. Pulse la tecla para desactivar la función.

5.9 Activación de la función Silent

1. Pulse la tecla en modo refrigeración o calefacción.
   ◁ En la pantalla aparece .
   ◁ El fan-coil optimiza la emisión de ruido y funciona de la forma más silenciosa posible.
   ◁ Transcurridas 8 horas, el fan-coil deja de funcionar automáticamente.
2. Pulse la tecla para desactivar antes la función.

5.10 Temperatura nominal

La temperatura nominal se puede ajustar en los siguientes modos de funcionamiento:

– Refrigeración
– Calefacción
– Deshumidificación

En el modo ventilación no se puede ajustar la temperatura nominal.

Con cada pulsación de las teclas ▲ y ▼, el valor aumenta o disminuye ±1 °C (o ±1 °C por cada medio segundo en caso de pulsación prolongada de la tecla).

La temperatura nominal debe encontrarse entre 17 °C y 30 °C.

5.11 Ajustar el deflector

1. Pulse la tecla para seleccionar el deflector que desea ajustar.
   ◁ El LED del deflector correspondiente del fan-coil se enciende durante 15 segundos.
2. Pulse la tecla para establecer un ángulo fijo para el deflector.
3. O pulse la tecla para activar la oscilación vertical.

5.12 Bloqueo y desbloqueo de teclas

1. Pulse de nuevo simultáneamente los botones y .
   ◁ En la pantalla aparece .
   ◁ Las teclas están bloqueadas.
2. Pulse de nuevo simultáneamente las teclas y para desbloquear las teclas.
   ◁ En la pantalla deja de aparecer .

5.13 Ajuste del temporizador

1. Pulse la tecla ⏲.

   Condición: El fan-coil está apagado

   – En la pantalla se muestra ⏲ON y 0.0 H.

   Condición: El fan-coil está encendido

   – En la pantalla se muestra ⏲OFF y 0.0 H.

2. Pulse la tecla ⏲ para ajustar el tiempo de espera hasta el encendido o el apagado.

5.13.1 Cancelación de la temporización

1. Pulse la tecla ⏲.
2. Pulse la tecla ⏲ para ajustar el tiempo de espera a 0.

5.14 Unión del mando a distancia a un regulador del sistema

Si se utiliza un regulador del sistema, el mando a distancia del convector fan-coil no debe entrar en conflicto con los comandos del regulador del sistema.

El mando a distancia del convector fan-coil debe estar ajustado:

– a la temperatura nominal máxima para el modo calefacción
– a la temperatura nominal mínima para el modo refrigeración
– Para más información, consulte las instrucciones del regulador del sistema.

6 Solución de averías

► Si el producto no funciona correctamente, póngase en contacto con un profesional autorizado para que solucione el problema.

7 Cuidado y mantenimiento

7.1 Cuidado del producto

► Limpie el revestimiento con un paño húmedo y un poco de jabón que no contenga disolventes.
► No utilizar aerosoles, productos abrasivos, abrillantadores ni productos de limpieza que contengan disolvente o cloro.

7.2 Limpieza del filtro de aire

7.2.1 Limpieza del filtro de aire del fan-coil colgado de la pared

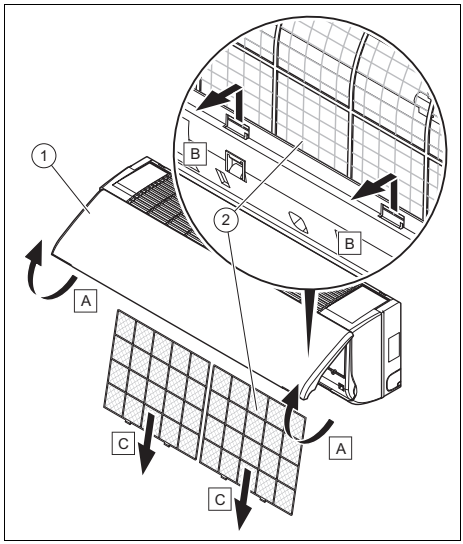

Atención
¡Peligro de daños materiales y funcionamiento erróneo!

Utilizar el convector fan-coil con filtros de aire sucios puede provocar un funcionamiento erróneo y daños en el producto. Un filtro de aire sucio reduce el rendimiento del convector fan-coil.

► Adapte el intervalo de limpieza del filtro de aire según las condiciones ambiente y

de uso (mínimo una vez al mes).

- ► Como mínimo, limpie los filtros de aire cada dos semanas, si realiza un uso intenso del producto.

1. Levante la tapa frontal de la carcasa **(1)**.
2. Presione el sistema de bloqueo del filtro de aire.
3. Extraiga el filtro **(2)** tirando hacia abajo.
4. Limpie el filtro de aire soplando con aire comprimido o lavándolo con agua.
5. Antes de volver a montar los filtros, asegúrese de que están limpios y completamente secos.
6. Si los filtros están deteriorados, cámbielos.
7. Vuelva a montar las partes en el orden inverso.

7.2.2 Limpieza del filtro de aire del fan-coil tipo cassette

Atención
¡Peligro de daños materiales y funcionamiento erróneo!

Utilizar el convector fan-coil con filtros de aire sucios puede provocar un funcionamiento erróneo y daños en el producto. Un filtro de aire sucio reduce el rendimiento del convector fan-coil.

- ► Adapte el intervalo de limpieza del filtro de aire según las condiciones ambiente y de uso (mínimo una vez al mes).
- ► Como mínimo, limpie los filtros de aire cada dos semanas, si realiza un uso intenso del producto.

Validez: SD 5-035 NK

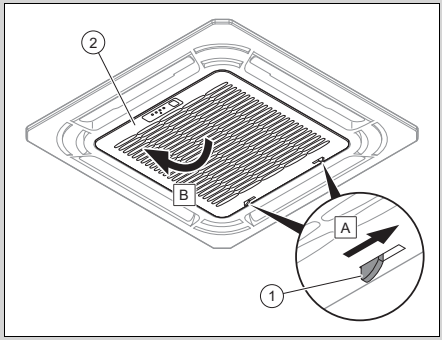

Validez: SD 5-050 NK Y SD 5-100 NK

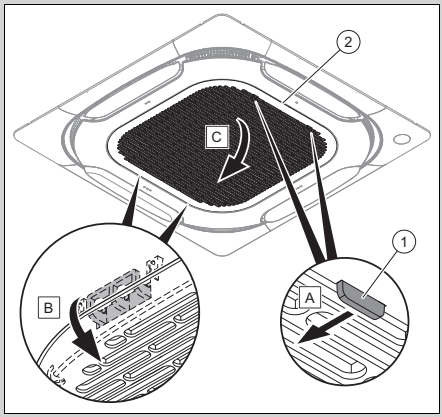

1. Confirme el sistema de bloqueo **(1)** de la rejilla **(2)**.
2. Abra la rejilla.

Validez: SD 5-035 NK

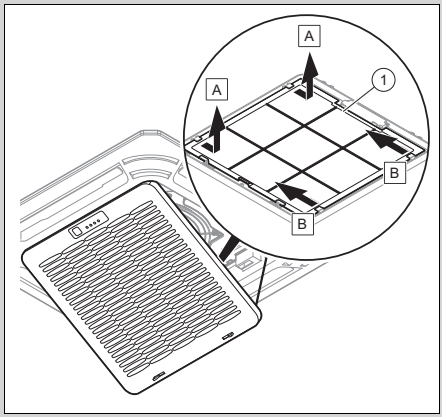

Validez: SD 5-050 NK Y SD 5-100 NK

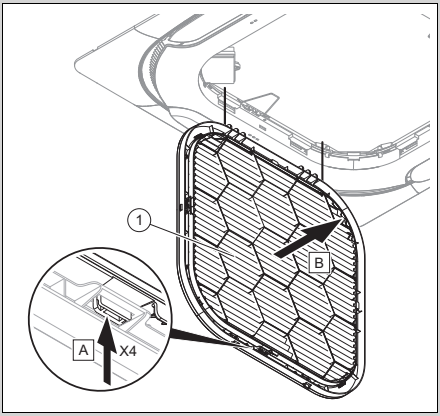

3. Retire el filtro **(1)**.
4. Limpie el filtro de aire soplando con aire comprimido o lavándolo con agua.
5. Antes de volver a montar el filtro, asegúrese de que está limpio y completamente seco.
6. Si el filtro está deteriorado, cámbielo.
7. Para el montaje del filtro, proceda en el orden inverso.

7.3 Mantenimiento

Para garantizar la operatividad y seguridad de funcionamiento constantes, la fiabilidad y una vida útil prolongada del producto, es imprescindible encargar a un profesional autorizado una inspección anual y un mantenimiento bianual del producto. En función del resultado de la inspección puede requerirse un mantenimiento antes de la fecha programada.

7.4 Cambio de las pilas

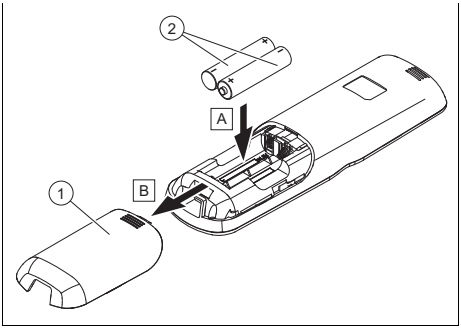

1. Retire la tapa **(1)** del compartimento de la pila.
2. Cambie siempre todas las pilas **(2)**.
   – Tipo de pila: LR03/AAA
3. No utilice pilas recargables.
4. Coloque las pilas respetando la polaridad.

7.4.1 Peligro de muerte por el uso de pilas inadecuadas

Peligro
¡Peligro de muerte por el uso de pilas/baterías inadecuadas!

Si se sustituyen las pilas/baterías por el modelo erróneo, existe peligro de explosión.

- ▶ Cuando cambie la pila/batería, asegúrese de utilizar el tipo de pila/batería correcto.
- ▶ Deshágase de las pilas/baterías usadas según se indica en estas instrucciones.

7.4.2 Pilas agotadas

Peligro
¡Peligro de causticación por el derrame de las pilas!

Si el producto no se utiliza durante varias semanas, las pilas podrían derramarse. El líquido de las pilas puede provocar causticación.

- ► Retire las pilas en caso de ausencia prolongada.
- ► Tome las medidas apropiadas para protegerse de la causticación (p. ej., utilizar guantes de protección).

8 Puesta fuera de servicio

8.1 Puesta fuera de funcionamiento temporal del producto

► Si se ausenta durante una larga temporada (p. ej. vacaciones), interrumpa el suministro de corriente del producto y encargue a su profesional autorizado que purgue el sistema o lo proteja de las heladas.

8.2 Puesta fuera de funcionamiento definitiva del producto

► Encargue a un profesional autorizado la puesta fuera de funcionamiento definitiva del producto.

9 Reciclaje y eliminación

Eliminación del embalaje

► Encargue la eliminación del embalaje al profesional autorizado que ha llevado a cabo la instalación del producto.

Eliminación del producto

Si el producto está identificado con este símbolo:

- ► En ese caso, no deseche el producto junto con los residuos domésticos.
- ► En lugar de ello, hágalo llegar a un punto de recogida de residuos de aparatos eléctricos o electrónicos usados.

Desechar las pilas/baterías

Si el producto contiene pilas/baterías identificadas con este distintivo:

- ► En tal caso, deberá desechar las pilas/baterías en un punto de recogida de pilas/baterías.
  - ◁ **Requisito:** las pilas/baterías pueden extraerse del producto de forma no destructiva. En caso contrario, las pilas/baterías se desechan junto con el producto.
- ► De acuerdo con las especificaciones legales, la devolución de las pilas usadas es obligatoria, ya que las pilas/baterías pueden contener sustancias nocivas para la salud y el medio ambiente.

Borrar datos de carácter personal

Los datos de carácter personal pueden utilizarse indebidamente por terceros no autorizados.

Si el producto contiene datos de carácter personal:

- ► Asegúrese de que no se encuentren datos de carácter personal en el producto o en su interior (por ejemplo, datos de acceso a internet o similares) antes de eliminar el producto.

10 Garantía y Servicio de Asistencia Técnica

10.1 Garantía

Consulte la información relativa a la garantía del fabricante en la dirección de contacto indicada al dorso.

10.2 Servicio de Asistencia Técnica

Los datos de contacto de nuestro Servicio de Asistencia Técnica se encuentran al dorso o en nuestro sitio web.

Anexo

A Solución de averías

Problema	Posibles causas	Solución
La pantalla del mando a distancia no se enciende	Verifique si las están insertadas correctamente.	Tenga en cuenta la polaridad correcta.
	Las pilas están descargadas	Cambie las pilas. Cambie siempre las dos pilas a la vez.
La pantalla del convector fan-coil no se enciende	El cable de conexión a red no está conectado	Enchufe el conector en la toma de corriente y active el convector fan-coil.
	La corriente falla	Vuelva a conectar el suministro de corriente de la instalación.
	El fusible está defectuoso	Avise a un profesional autorizado.
Refrigeración o calefacción insuficiente	Puertas y/o ventanas abiertas	Cierre las puertas y/o ventanas.
	La fuente de calor se encuentra en la estancia (hay demasiadas personas en la estancia)	Si es posible, retire la fuente de calor.
	El mando a distancia está ajustado a una temperatura demasiado elevada en el modo refrigeración	Ajuste la temperatura de forma óptima.
	El mando a distancia está ajustado a una temperatura demasiado baja en el modo calefacción	Ajuste la temperatura de forma óptima.
	El filtro de aire está sucio u obstruido	Limpie el filtro de aire.
	Obstáculo delante de la entrada o salida del aire	Retire el obstáculo para permitir una buena circulación de aire.
	La temperatura ambiente no alcanzó el nivel determinado	Espere un momento.
	Radiación solar directa por la ventana mientras el producto funciona en el modo refrigeración	Proteja el convector fan-coil de la radiación solar (p. ej.: colocar cortinas, cerrar batanes…).

Notice d’emploi

Sommaire

1 Sécurité ... 38
1.1 Mises en garde relatives aux opérations ... 38
1.2 Utilisation conforme ... 38
1.3 Consignes de sécurité générales ... 39
2 Remarques relatives à la documentation ... 41
2.1 Respect des documents complémentaires applicables ... 41
2.2 Conservation des documents ... 41
2.3 Validité de la notice ... 41
3 Description du produit ... 41
3.1 Structure du produit ... 41
3.2 Plaque signalétique du ventilo convecteur ... 43
3.3 Plaque signalétique de la télécommande ... 43
3.4 Numéro de série ... 44
3.5 Marquage CE ... 44
4 Fonctionnement ... 44
4.1 Mise en place des piles ... 44
4.2 Mise en fonctionnement du produit ... 45
4.3 Distance de transmission entre la commande à distance et le ventilo convecteur ... 45
4.4 Régler la température de fonctionnement ... 45
4.5 Structure de commande ... 45
4.6 Concept d’utilisation ... 46
5 Fonctions de commande et d'affichage ... 46
5.1 Marche/arrêt ... 46
5.2 Mode de fonctionnement ... 46
5.3 Mode rafraîchissement ... 46
5.4 Mode déshumidification ... 46
5.5 Mode ventilation ... 46
5.6 Mode chauffage ... 47
5.7 Vitesse ventilateur ... 47
5.8 Activation de la fonction Soft Wind ... 47
5.9 Activation de la fonction Silent ... 47
5.10 Température de consigne ... 47
5.11 Réglage du déflecteur ... 47
5.12 Verrouillage et déverrouillage des touches ... 48
5.13 Régler la minuterie ... 48
5.14 Association de la commande à distance avec un boîtier de gestion du système ... 48
6 Dépannage ... 48
7 Entretien et maintenance ... 48
7.1 Entretien du produit ... 48
7.2 Nettoyage des filtres à air ... 49
7.3 Maintenance ... 50
7.4 Remplacement des piles ... 51
8 Mise hors service ... 51
8.1 Mise hors service provisoire du produit ... 51
8.2 Mise hors service définitive du produit ... 51
9 Recyclage et mise au rebut ... 51
10 Garantie et service client ... 52
10.1 Garantie ... 52
10.2 Service client ... 52
Annexe ... 53
A Dépannage ... 53

1 Sécurité

1.1 Mises en garde relatives aux opérations

Classification des mises en garde liées aux manipulations

Les mises en garde relatives aux manipulations sont graduées à l'aide de symboles associés à des mots-indicateurs, qui signalent le niveau de gravité du risque encouru.

Symboles de mise en garde et mots-indicateurs

Danger !
Danger de mort immédiat ou risque de blessures graves

Danger !
Danger de mort par électrocution

Avertissement !
Risque de blessures légères

Attention !
Risque de dommages matériels ou de menaces pour l'environnement

1.2 Utilisation conforme

Une utilisation incorrecte ou non conforme peut présenter un danger pour la vie et la santé de l'utilisateur ou d'un tiers, mais aussi endommager l'appareil et d'autres biens matériels.

Le produit est destiné au traitement de l'air (chauffage et climatisation) à l'intérieur des bâtiments utilisés à des fins domestiques ou similaires. Le produit n'a pas été conçu pour être installé dans une blanchisserie.

L'utilisation conforme du produit suppose :

- le respect des notices d'utilisation fournies avec le produit ainsi que les autres composants de l'installation
- le respect de toutes les conditions d'inspection et de maintenance qui figurent dans les notices.

Ce produit peut être utilisé par des enfants âgés d'au moins 8 ans ainsi que des personnes qui ne sont pas en pleine possession de leurs capacités physiques, sensorielles ou mentales, ou encore qui manquent d'expérience ou de connaissances, à condition qu'elles aient été formées pour utiliser le produit en toute sécurité, qu'elles comprennent les risques encourus ou qu'elles soient correctement encadrées. Les enfants ne doivent pas jouer avec ce produit. Le nettoyage et l'entretien courant du produit ne doivent surtout pas être effectués par des enfants sans surveillance.

Toute utilisation autre que celle décrite dans la présente notice ou au-delà du cadre stipulé dans la notice sera considérée comme non conforme. Toute utilisation directement commerciale et industrielle sera également considérée comme non conforme.

Attention !

Toute utilisation abusive est interdite.

1.3 Consignes de sécurité générales

1.3.1 Danger de mort en cas de modifications apportées au produit ou dans l'environnement du produit

- Ne retirez, ne shuntez et ne bloquez en aucun cas les dispositifs de sécurité.
- Ne manipulez aucun dispositif de sécurité.
- Ne détériorez pas et ne retirez jamais les composants scellés du produit.
- N’effectuez aucune modification :
  - au niveau du produit
  - conduites hydrauliques et câbles électriques
  - au niveau de la soupape de sécurité
  - au niveau des conduites d’évacuation
  - au niveau des entrées et des sorties d'air
  - au niveau des canalisations pour l'alimentation et l'évacuation d'air
  - au niveau des éléments de construction ayant une incidence sur la sécurité de fonctionnement du produit

1.3.2 Danger en cas d'erreur de manipulation

Toute erreur de manipulation présente un danger pour vous-même, pour des tiers et peut aussi provoquer des dommages matériels.

- Lisez soigneusement la présente notice et l’ensemble des documents complémentaires applicables, et tout particulièrement le chapitre « Sécurité » et les avertissements.
- N'exécutez que les tâches pour lesquelles la présente notice d'utilisation fournit des instructions.

1.3.3 Risques de blessures et de dommages matériels en cas de maintenance ou de réparation négligée ou non conforme

- Ne tentez jamais d’effectuer vous-même des travaux de maintenance ou de réparation de votre produit.

- Contactez immédiatement un installateur spécialisé afin qu'il procède au dépannage.
- Conformez-vous aux intervalles de maintenance prescrits.

1.3.4 Risque de dommages matériels sous l’effet du gel

- Assurez-vous que l’installation de chauffage reste en service dans tous les cas lorsqu’il gèle, mais aussi que toutes les pièces sont suffisamment chauffées.
- Si vous ne pouvez pas faire en sorte que l’installation de chauffage reste en service, faites-la vidanger par un installateur spécialisé.

1.3.5 Piles

- Tenez compte du type de pile, comme indiqué dans la présente notice, voir le chapitre « Plaque signalétique ».
- Retirez les piles usagées et insérez les piles neuves comme indiqué dans la présente notice, voir le chapitre « Changement de pile ».
- N’essayez pas de charger des piles qui ne sont pas rechargeables.
- Retirez les piles rechargeables du produit pour les charger.
- Ne mélangez pas différents types de piles.
- Ne mélangez pas des piles neuves et des piles usagées.
- Insérez les piles en respectant bien la polarité.
- Retirez les piles usagées du produit et éliminez-les conformément à la réglementation.
- Retirez les piles si vous ne comptez pas utiliser le produit pendant un certain temps et/ou avant de le mettre au rebut.
- Ne court-circuitez pas les contacts de raccordement situés dans le compartiment à piles du produit.

2 Remarques relatives à la documentation

2.1 Respect des documents complémentaires applicables

- Conformez-vous impérativement à toutes les notices d'utilisation qui accompagnent les composants de l'installation.

2.2 Conservation des documents

- Conservez soigneusement cette notice ainsi que tous les autres documents complémentaires applicables pour pouvoir vous y référer ultérieurement.

2.3 Validité de la notice

Cette notice s'applique exclusivement aux modèles suivants :

Produit - référence d'article

SD 7-025 NW	8000018485
SD 7-035 NW	8000018486
SD 7-045 NW	8000018491
SD 5-035 NK	8000018477
SD 5-035 NKP	8000018480
SD 5-050 NK	8000018478
SD 5-100 NK	8000018479
SD 5-050-100 NKP	8000018481

3 Description du produit

3.1 Structure du produit

3.1.1 Structure du ventilo-convecteur mural

Validité: SD 7-025 NW ET SD 7-035 NW ET SD 7-045 NW

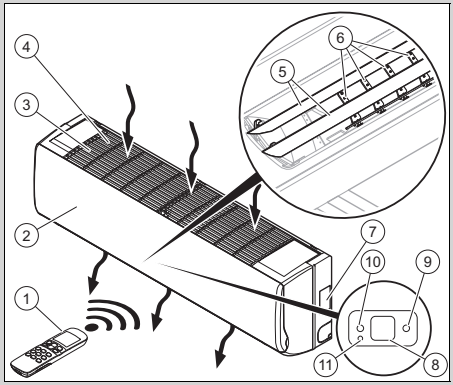

1	Commande à distance	7	Plaque signalétique
2	Façade	8	Écran
3	Grille d'aspiration d'air	9	Voyant vert, ventilo-convecteur disponible
4	Filtre à air	10	Voyant orange, programmation configurée
5	Déflecteurs d'air verticaux	11	Touche non affectée
6	Déflecteurs d'air horizontaux		

3.1.2 Structure du ventilo-convecteur cassette

Validité: SD 5-035 NK

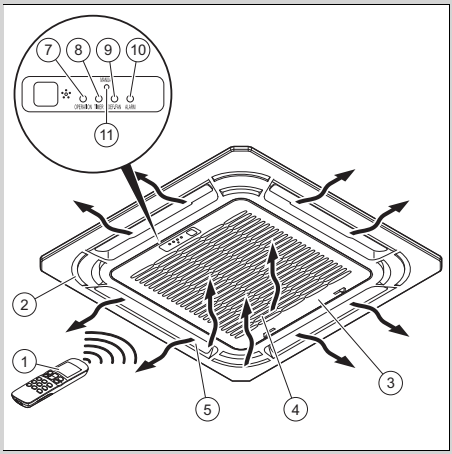

1	Commande à distance	8	Voyant orange, programmation configurée
2	Panneau avant	9	Voyant rouge, défaut du ventilateur
3	Grille d'aspiration d'air	10	Voyant rouge, défaut du ventilo-convecteur
4	Filtre à air	11	Touche non affectée
5	Déflecteurs d'air		
6	Écran		
7	Voyant vert, ventilo-convecteur disponible		

3.1.3 Structure du ventilo-convecteur cassette

Validité: SD 5-050 NK ET SD 5-100 NK

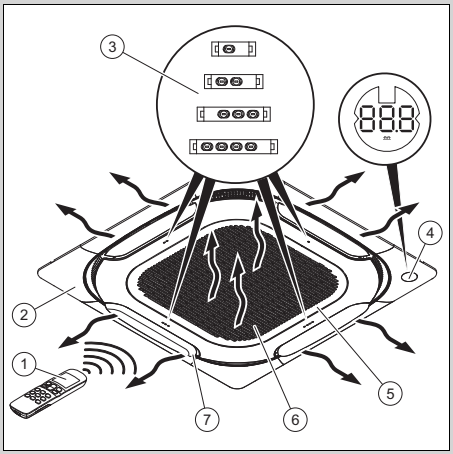

1	Commande à distance	5	Grille d'aspiration d'air
2	Panneau avant	6	Filtre à air
3	DEL	7	Déflecteurs d'air
4	Écran		

3.1.4 Structure de la télécommande

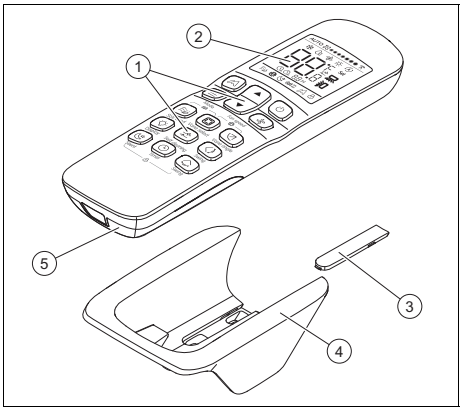

1	Interface utilisateur	4	Support mural
2	Écran	5	Couvercle du compartiment à pile
3	Cache des vis de fixation		

3.1.5 Fonction principale

La commande à distance pilote l'installation de chauffage, le rafraîchissement et la ventilation.

La commande à distance comporte une fonction de temporisation (minuterie) pour la mise en marche et l'arrêt du ventilo convecteur.

Il n'y a pas de changement automatique de mode de fonctionnement.

3.1.5.1 Chauffage

Le capteur de température ambiante mesure la température dans la pièce. Si la température ambiante est inférieure à la température souhaitée alors la commande à distance active le chauffage.

Le ventilo convecteur fonctionnant en mode chauffage réchauffe la température dans la pièce où il est installé.

3.1.5.2 Rafraîchissement

Le capteur de température ambiante mesure la température dans la pièce. Si la température ambiante est supérieure à la température souhaitée alors la commande à distance active le rafraîchissement.

Le ventilo convecteur fonctionnant en mode rafraîchissement rafraîchit la température dans la pièce où il est installé.

3.1.5.3 Ventilation

La commande à distance active la ventilation pour faire circuler l'air sans changer la température de l'air dans la pièce où il est installé.

En mode ventilation, Il est impossible de régler la température.

3.1.5.4 Déshumidification

En mode de déshumidification, le ventilo-convecteur réduit l'humidité de l'air de la pièce dans laquelle il est installé.

En mode déshumidification, il est impossible de régler le régime du ventilateur. Le ventilateur fonctionne à la vitesse minimale.

3.2 Plaque signalétique du ventilo convecteur

La plaque signalétique comporte les éléments suivants :

Abréviation/symbole	Description
Genia Fan...	Désignation du produit
m³/h	Débit d'air max.
kW	Capacité de rafraîchissement max.
kW	Capacité de chauffage max.
V Hz	Raccordement électrique
A	Intensité nominale
W	Puissance absorbée max.
kg	Poids net
MPa	Pression de service max.

3.3 Plaque signalétique de la télécommande

La plaque signalétique se trouve sur la face arrière de la télécommande.

Les informations qui figurent sur la plaque signalétique sont les suivantes :

Abréviation/symbole	Description
Code à barres EAN13	Identification du produit

3.4 Numéro de série

Le numéro de série est indiqué sur une étiquette **(2)** à côté de la plaque signalétique du produit **(1)**.

Validité: SD 7-025 NW ET SD 7-035 NW ET SD 7-045 NW

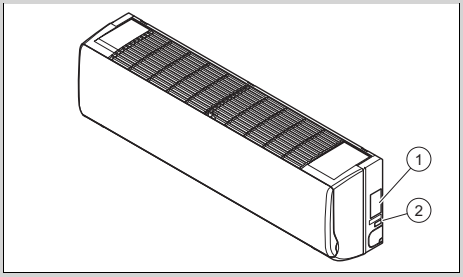

Validité: SD 5-035 NK

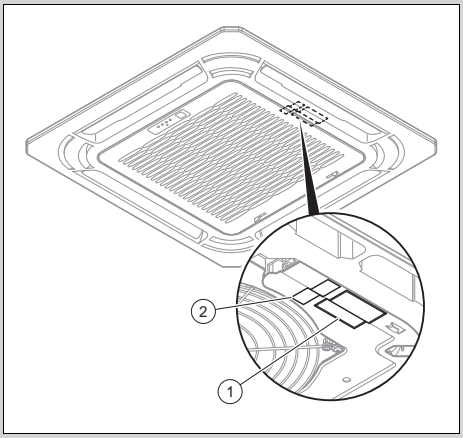

Validité: SD 5-050 NK ET SD 5-100 NK

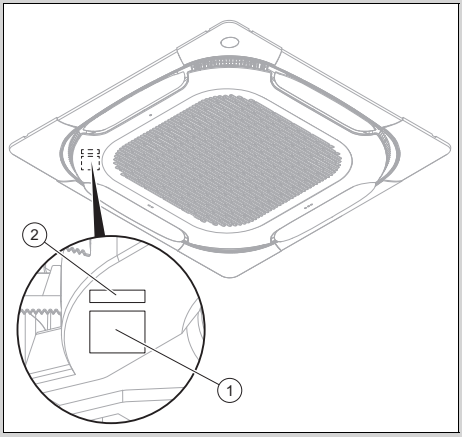

3.5 Marquage CE

Le marquage CE atteste que les produits sont conformes aux exigences élémentaires des directives applicables, conformément à la déclaration de conformité.

La déclaration de conformité est disponible chez le fabricant.

4 Fonctionnement

4.1 Mise en place des piles

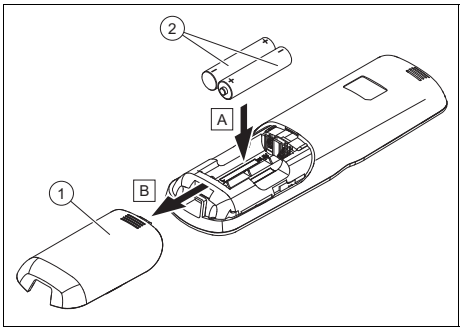

1. Retirez le couvercle **(1)** du compartiment à pile.
2. Mettez les piles **(2)** en place en respectant la polarité.

3. Remettez le couvercle du compartiment à piles **(1)** en place.
   ◁ L'écran s'allume.

4.2 Mise en fonctionnement du produit

1. Ne procédez pas à la mise en fonctionnement du produit avant que l'habillage ne soit totalement fermé.
2. Appuyez sur la touche ⏻.

4.3 Distance de transmission entre la commande à distance et le ventilo convecteur

1. Orientez directement la commande à distance vers le ventilo convecteur.
   ◁ La distance entre la commande à distance et le ventilo convecteur doit être inférieure à la distance maximale.
   – < 7,0 m
   ◁ Si les locaux sont équipés de lampes fluorescentes à allumage électronique ou de téléphone sans fil il faut diminuer la distance maximale.
   ◁ Evitez les obstacles entre la commande à distance et le ventilo convecteur.
2. Définissez la distance de transmission maximale.

4.4 Régler la température de fonctionnement

► Utilisez le produit uniquement dans les plages de température indiquées ci-dessous afin d'éviter d'endommager le produit et de conserver les performances optimales du système.

Température du site d'exploitation **Validité:** sauf SD 5-050 NK ET sauf SD 5-100 NK	
Condition: Mode rafraîchissement	17 … 32 °C
Condition: Mode chauffage	0 … 30 °C

Température du site d'exploitation **Validité:** SD 5-050 NK ET SD 5-100 NK	
Condition: Mode rafraîchissement	17 … 43 °C
Condition: Mode chauffage	−5 … 30 °C

Température de l'eau du produit	
Condition: Fonctionnement en rafraîchissement	3 … 20 °C
Condition: Fonctionnement en chauffage	30 … 65 °C

Selon le taux d'humidité de la pièce dans laquelle le produit est installé, de la condensation peut se former à la surface du produit.

► Fermez les portes et les fenêtres pour éviter la formation de condensation.

4.5 Structure de commande

4.5.1 Description de l'écran

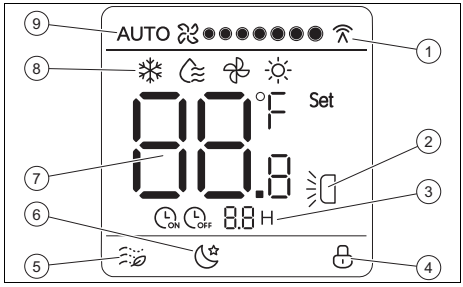

1	Communication entre la télécommande et le ventilo-convecteur	5	Fonction Soft wind activée
2	Oscillation verticale activée	6	Fonction Silent activée
3	Minuterie activée	7	Température de consigne
4	Verrouillage des touches activé	8	Mode de fonctionnement
		9	Vitesse ventilateur

4.6 Concept d'utilisation

Touche	Fonctionnement
	Aucune fonction.
Mode	Sélectionner le mode de fonctionnement : – Rafraîchissement – Déshumidification – Ventilation – Chauffage
▲	Augmenter la valeur d'affichage lors du réglage de la température de consigne ou de l'heure
▼	Réduire la valeur d'affichage lors du réglage de la température de consigne ou de l'heure
	Mise en marche ou arrêt du ventilo-convecteur.
Fan speed	Sélectionner la vitesse du ventilateur
Soft wind	(Dés)activer la fonction Soft wind en mode rafraîchissement
Vane select	Sélectionner le déflecteur d'air qui doit être réglé
Mode	Régler l'angle du déflecteur d'air sélectionné
Display	Activer ou désactiver l'écran du ventilo-convecteur
Self cleaning	Aucune fonction.
Swing	(Dés)activer l'oscillation verticale du déflecteur
Silent	Activer ou désactiver la fonction Silent
Timer	Régler la minuterie
	Aucune fonction.

Si l'écran est sombre, la première pression sur une touche sert à activer le rétroéclairage.

Si vous n'actionnez aucune touche, le rétroéclairage se coupe automatiquement.

5 Fonctions de commande et d'affichage

5.1 Marche/arrêt

► Appuyez sur ⏻ pour allumer le ventilo-convecteur.

◁ s'affiche sur l'afficheur lorsque le ventilo-convecteur est prêt à fonctionner.

5.2 Mode de fonctionnement

► Sélectionnez le mode de fonctionnement en appuyant plusieurs fois sur ☰. Les modes de fonctionnement s'affichent dans l'ordre suivant :

◁ Mode refroidissement : ❄

◁ Mode déshumidification :

◁ Mode ventilation :

◁ Mode chauffage : ☼

5.3 Mode rafraîchissement

1. Sélectionnez le mode refroidissement en appuyant plusieurs fois sur ☰.
   ◁ ❄ s'affiche sur l'afficheur.
2. Réglez la température à l'aide des touches ▲ et ▼.
3. Sélectionnez la vitesse du ventilateur en appuyant plusieurs fois sur .

5.4 Mode déshumidification

► Sélectionnez le mode déshumidification en appuyant plusieurs fois sur ☰.

◁ s'affiche sur l'afficheur.

5.5 Mode ventilation

1. Sélectionnez le mode ventilation en appuyant plusieurs fois sur ☰.
   ◁ s'affiche sur l'afficheur.
2. Sélectionnez la vitesse du ventilateur en appuyant plusieurs fois sur .

5.6 Mode chauffage

1. Sélectionnez le mode chauffage en appuyant plusieurs fois sur ☰.
   ◁ ☼ s'affiche sur l'afficheur.
2. Réglez la température à l'aide des touches ▲ et ▼.
3. Sélectionnez la vitesse du ventilateur en appuyant plusieurs fois sur ✣.

5.7 Vitesse ventilateur

Le réglage de la vitesse du ventilateur est possible dans les modes de fonctionnement suivants :

– Rafraîchissement
– Chauffage
– Ventilation

En mode déshumidification, il est impossible de régler le régime du ventilateur. Le ventilateur fonctionne à la vitesse minimale.

5.7.1 Réglage de la vitesse du ventilateur

► Sélectionnez la vitesse du ventilateur en appuyant plusieurs fois sur ✣.
   ◁ vitesse automatique : AUTO
   ◁ 7 niveaux du bas régime au haut régime

5.8 Activation de la fonction Soft Wind

1. En mode refroidissement, appuyez sur .
   ◁ s'affiche sur l'afficheur.
   ◁ Le ventilo-convecteur fonctionne à vitesse minimale avec l'oscillation la plus faible.
2. Appuyez à nouveau sur pour désactiver la fonction.

5.9 Activation de la fonction Silent

1. En mode chauffage ou refroidissement, appuyez sur .
   ◁ s'affiche sur l'afficheur.
   ◁ Le ventilo-convecteur réduit les émissions sonores autant que possible.
   ◁ Après huit heures, il cesse de fonctionner automatiquement.
2. Appuyez à nouveau sur pour désactiver la fonction plus tôt.

5.10 Température de consigne

Le réglage de la température de consigne est possible dans les modes de fonctionnement suivants :

– Rafraîchissement
– Chauffage
– Déshumidification

Il est impossible de régler la température de consigne en mode ventilation.

La valeur augmente ou diminue de 1 °C chaque fois que vous appuyez sur ▲ ou ▼ (ou de 1 °C par demi-seconde si vous maintenez la pression sur la touche).

La température de consigne doit-être comprise entre 17°C et 30°C.

5.11 Réglage du déflecteur

1. Appuyez sur pour sélectionner le déflecteur que vous souhaitez régler.
   ◁ La LED du déflecteur correspondant sur le ventilo-convecteur s'allume pendant 15 s.
2. Appuyez sur pour définir un angle fixe pour le déflecteur.
3. Ou bien appuyez sur pour activer l'oscillation verticale.

5.12 Verrouillage et déverrouillage des touches

1. Appuyez simultanément sur les touches ☾☆ et ⌂.
   ◁ 🔒 s'affiche sur l'afficheur.
   ◁ Les touches sont verrouillées.
2. Appuyez à nouveau sur ☾☆ et ⌂ simultanément pour déverrouiller les touches.
   ◁ 🔒 ne s'affiche plus sur l'afficheur.

5.13 Régler la minuterie

1. Appuyez sur ⏲.

   Condition: Le ventilo-convecteur est éteint
   – ⏲ON et 0.0 H s'affichent sur l'afficheur.

   Condition: Le ventilo-convecteur est allumé
   – ⏲OFF et 0.0 H s'affichent sur l'afficheur.
2. Appuyez sur ⏲ pour régler le temps d'attente avant la mise en marche ou à l'arrêt.

5.13.1 Annulation de la minuterie

1. Appuyez sur ⏲.
2. Appuyez sur ⏲ pour mettre le temps d'attente à 0.

5.14 Association de la commande à distance avec un boîtier de gestion du système

En cas d'utilisation avec un boîtier de gestion du système, la commande à distance du ventilo convecteur ne doit pas interférer sur les commandes de ce boîtier.

La commande à distance du ventilo convecteur doit être réglée :

– à la température de consigne maximale pour le mode chauffage
– à la température de consigne minimale pour le mode rafraîchissement
– Pour en savoir plus, reportez-vous aux notices du boîtier de gestion du système.

6 Dépannage

► Si le produit ne fonctionne pas correctement, alors contactez un installateur spécialisé pour qu'il remédie au problème.

7 Entretien et maintenance

7.1 Entretien du produit

► Nettoyez l'habillage avec un chiffon humecté d'eau savonneuse.
► N'utilisez pas d'aérosol, de produit abrasif, de produit vaisselle, de détergent solvanté ou chloré.

7.2 Nettoyage des filtres à air

7.2.1 Nettoyage des filtres à air du ventilo convecteur mural

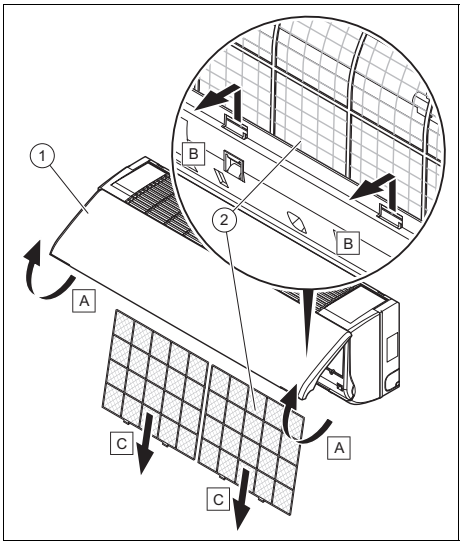

Attention !
Risque de dommages matériels et de dysfonctionnement !

Si le ventilo convecteur est utilisé avec des filtres à air encrassés, il peut y avoir des dysfonctionnements mais aussi des dommages au niveau du produit. Un filtre à air encrassé est préjudiciable au rendement du ventilo convecteur.

- ► Adaptez la fréquence de nettoyage du filtre à air en fonction de son environnement et de son utilisation (au minimum une fois par mois).
- ► Nettoyez les filtres à air, au minimum tous les 15 jours dans le cas d'un usage intensif.

1. Soulevez le capot avant de la façade **(1)**.
2. Appuyez sur le système de verrouillage des filtres à air.
3. Sortez les filtres **(2)** en les tirant vers le bas.
4. Nettoyez les filtres à air soit en les soufflant avec de l'air comprimé ou les lavant avec de l'eau.
5. Avant de remonter les filtres, assurez-vous qu'ils sont propres et complètement secs.
6. Si les filtres sont endommagés, alors remplacez-les.
7. Procédez dans l’ordre inverse pour remonter les pièces.

7.2.2 Nettoyer le filtre à air du ventilo-convecteur cassette

Attention !
Risque de dommages matériels et de dysfonctionnement !

Si le ventilo convecteur est utilisé avec des filtres à air encrassés, il peut y avoir des dysfonctionnements mais aussi des dommages au niveau du produit. Un filtre à air encrassé est préjudiciable au rendement du ventilo convecteur.

- ► Adaptez la fréquence de nettoyage du filtre à air en fonction de son environnement et de son utilisation (au minimum une fois par mois).
- ► Nettoyez les filtres à air, au minimum tous les 15 jours dans le cas d'un usage intensif.

Validité: SD 5-035 NK

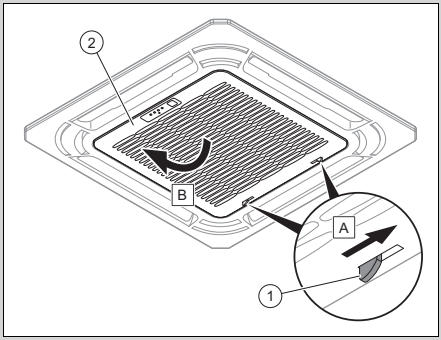

Validité: SD 5-050 NK ET SD 5-100 NK

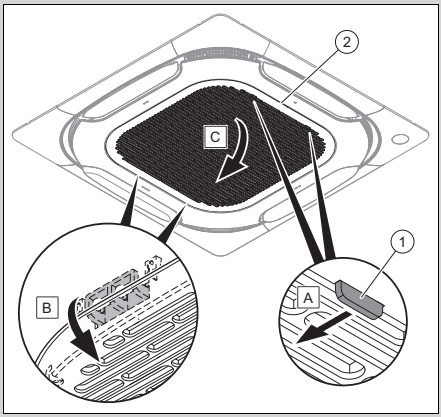

1. Actionnez le système de verrouillage **(1)** de la grille **(2)**.
2. Ouvrez la grille.

Validité: SD 5-035 NK

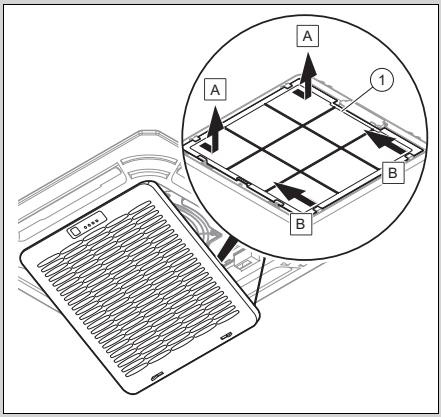

Validité: SD 5-050 NK ET SD 5-100 NK

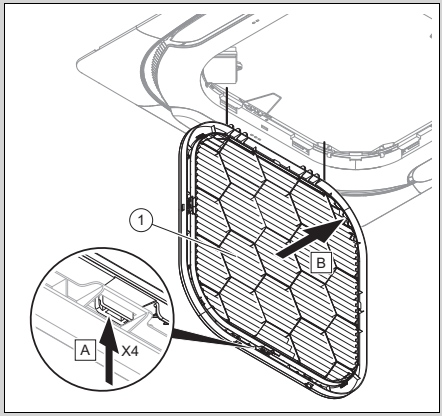

3. Retirez le filtre **(1)**.
4. Nettoyez le filtre à air soit en lui soufflant de l’air comprimé, soit en le lavant avec de l’eau.
5. Avant de remonter le filtre, assurez-vous qu’il est propre et parfaitement sec.
6. Si le filtre est endommagé, alors remplacez-le.
7. Procédez dans l’ordre inverse pour remonter le filtre.

7.3 Maintenance

Seules une inspection annuelle et une maintenance bisannuelle, réalisées par un installateur spécialisé, permettent de garantir la disponibilité et la sécurité, la fiabilité et la longévité du produit. Il peut être nécessaire d’anticiper l’intervention de maintenance, en fonction des constats de l’inspection.

7.4 Remplacement des piles

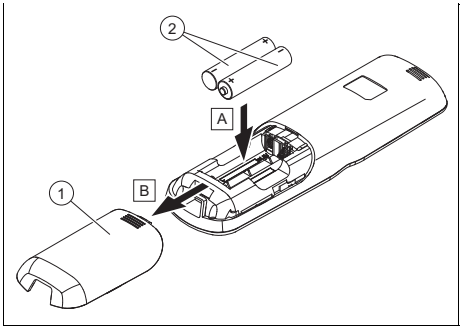

1. Retirez le couvercle **(1)** du compartiment à pile.
2. Changez systématiquement toutes les piles **(2)** en même temps.
   – Type de pile: LR03/AAA
3. N'utilisez pas de piles rechargeables.
4. Insérez les piles en respectant bien la polarité.

7.4.1 Danger de mort en cas de piles inadaptées

Danger !
Danger de mort en cas de piles/d'accumulateurs inadaptés !

Si les piles/accumulateurs sont remplacés par des piles/accumulateurs de type inadapté, il y a un risque d'explosion.

- ► Faites bien attention au type de piles/d'accumulateurs utilisé lorsque vous changez les piles/accumulateurs.
- ► Jetez les piles/accumulateurs usagés conformément aux instructions de la présente notice.

7.4.2 Piles déchargées

Danger !
Risque de brûlure par acide en cas de fuite des piles !

Si le produit n'est pas utilisé pendant plusieurs semaines, les piles risquent de se mettre à fuir. Le liquide des piles est un produit caustique qui peut provoquer des brûlures.

- ► Retirez les piles en cas d'absence prolongée.
- ► Prenez des mesures adaptées pour vous protéger des brûlures par acide (mettez des gants de protection par ex.).

8 Mise hors service

8.1 Mise hors service provisoire du produit

- ► En cas d'absence prolongée (par ex. vacances), coupez l'alimentation électrique du produit et demandez à votre installateur spécialisé de procéder à la vidange du système ou de le protéger contre le gel.

8.2 Mise hors service définitive du produit

- ► Confiez la mise hors service définitive de l'appareil à un installateur spécialisé.

9 Recyclage et mise au rebut

Mise au rebut de l'emballage

- ► Confiez la mise au rebut de l'emballage à l'installateur spécialisé qui a installé le produit.

Validité: sauf France

Mise au rebut de l’appareil

Si le produit porte ce symbole :

- ► Dans ce cas, ne jetez pas le produit avec les ordures ménagères.
- ► Éliminez le produit auprès d'un point de collecte d'équipements électriques et électroniques usagés.

Mise au rebut des piles/accumulateurs

Si le produit renferme des piles/des accumulateurs qui portent ce symbole :

- ► Dans ce cas, déposez les piles/accumulateurs dans un point de collecte pour les piles/accumulateurs usagés.
  - ◁ **Prérequis :** les piles/accumulateurs ne doivent pas être endommagés au moment de leur retrait du produit. Dans le cas contraire, les piles/accumulateurs doivent être mis au rebut avec le produit.
- ► Le dépôt des piles usagées dans un point de collecte est une obligation légale, car les piles/accus peuvent contenir des substances notices et polluantes.

Validité: France

Mise au rebut de l’appareil

- ► Mettez le produit, ses accessoires et ses piles jetables/batteries rechargeables au rebut conformément à la réglementation.
- ► Conformez-vous à toutes les prescriptions en vigueur.

Suppression des données à caractère personnel

Les données à caractère personnel risquent d’être utilisées à mauvais escient par des tiers.

Si le produit renferme des données à caractère personnel :

- ► Vérifiez qu’il n’y a pas de données à caractère personnel sur le produit ou à l’intérieur du produit (par ex. identifiants de connexion) avant de procéder à sa mise au rebut.

10 Garantie et service client

10.1 Garantie

Pour obtenir des informations concernant la garantie constructeur, veuillez contacter l'adresse indiquée au verso.

10.2 Service client

Les coordonnées de notre service client sont indiquées au verso ou sur notre site Internet.

Annexe
A Dépannage

Problème	Causes possibles	Action corrective
L'écran de la commande à distance ne s'allume pas	Vérifiez que les piles sont correctement positionnées	Respectez la polarité
	Les piles sont déchargées	Remplacer les piles. Remplacez systématiquement les 2 piles en même temps.
L'écran du ventilo convecteur ne s'allume pas	Le câble d'alimentation n'est pas branché	Introduisez la fiche dans la prise et mettez le ventilo convecteur en marche
	Une coupure de courant est survenue	Rétablissez l'alimentation électrique de l'installation
	Le fusible est défectueux	Contactez un installateur spécialisé
Rafraîchissement ou chauffage insuffisant	Portes et/ou fenêtres ouvertes	Fermez les portes et/ou les fenêtres
	Présence d'une source de chaleur dans la pièce (nombreuses personnes dans la pièce)	Éliminez la source de chaleur si possible
	La commande à distance est réglée sur une température trop élevée en mode rafraîchissement	Régler idéalement la température
	La commande à distance est réglée sur une température trop basse en mode chauffage	Régler idéalement la température
	Le filtre à air est encrassé ou obstrué	Nettoyez le filtre à air
	Présence d'un obstacle devant l'entrée ou la sortie d'air	Retirez l'obstacle pour bénéficier d'une bonne circulation d'air
	La température ambiante n'a pas atteint le niveau fixé	Patientez quelques instants
	Les rayons du soleil pénètrent directement par la fenêtre pendant le fonctionnement du produit en mode rafraîchissement	Protégez le ventilo convecteur du soleil (ex : installez un rideau, fermez les volets ...)

Istruzioni per l'uso

Indice

1 Sicurezza 55
1.1 Avvertenze relative alle azioni 55
1.2 Uso previsto 55
1.3 Avvertenze di sicurezza generali 56
2 Avvertenze sulla documentazione 58
2.1 Osservanza della documentazione complementare 58
2.2 Conservazione della documentazione 58
2.3 Validità delle istruzioni 58
3 Descrizione del prodotto..... 58
3.1 Struttura del prodotto 58
3.2 Targhetta del ventilconvettore 60
3.3 Targhetta identificativa del telecomando 60
3.4 Numero di serie 61
3.5 Marcatura CE..... 61
4 Funzionamento 61
4.1 Inserimento delle batterie 61
4.2 Messa in servizio del prodotto 62
4.3 Distanza di trasmissione tra comando a distanza e ventilconvettore..... 62
4.4 Impostazione della temperatura di esercizio..... 62
4.5 Struttura di comando 62
4.6 Logica di utilizzo 62
5 Funzioni di comando e visualizzazione..... 63
5.1 On/off 63
5.2 Modalità di funzionamento..... 63
5.3 Modo raffrescamento..... 63
5.4 Modo deumidificazione 63
5.5 Modo ventilazione..... 63
5.6 Modo riscaldamento 64
5.7 Numero di giri del ventilatore 64
5.8 Attivazione della funzione Soft Wind..... 64
5.9 Attivazione della funzione Silent..... 64
5.10 Temperatura nominale..... 64
5.11 Regolazione deflettore..... 64
5.12 Bloccaggio e sbloccaggio tasti..... 65
5.13 Impostazione del timer..... 65
5.14 Connessione del comando a distanza a una centralina di sistema 65
6 Soluzione dei problemi 65
7 Cura e manutenzione 65
7.1 Cura del prodotto 65
7.2 Pulizia dei filtri dell'aria 66
7.3 Manutenzione 67
7.4 Sostituzione delle batterie..... 68
8 Messa fuori servizio 68
8.1 Disattivazione temporanea del prodotto..... 68
8.2 Disattivazione definitiva del prodotto..... 68
9 Riciclaggio e smaltimento 68
10 Garanzia e servizio assistenza tecnica 69
10.1 Garanzia 69
10.2 Servizio assistenza tecnica..... 69
Appendice 70
A Soluzione dei problemi 70

1 Sicurezza

1.1 Avvertenze relative alle azioni

Classificazione delle avvertenze relative ad un'azione

Le avvertenze relative alle azioni sono differenziate in base alla gravità del possibile pericolo con i segnali di pericolo e le parole chiave seguenti:

Segnali di pericolo e parole convenzionali

Pericolo!
Pericolo di morte immediato o pericolo di gravi lesioni personali

Pericolo!
Pericolo di morte per folgorazione

Attenzione!
Pericolo di lesioni lievi

Precauzione!
Rischio di danni materiali o ambientali

1.2 Uso previsto

Con un uso improprio, possono insorgere pericoli per l'incolumità dell'utilizzatore o di terzi o anche danni al prodotto e ad altri oggetti.

Il prodotto serve per il trattamento dell'aria (riscaldamento e climatizzazione) all'interno di edifici utilizzati a scopo abitativo o comunque residenziale.

Il prodotto non è concepito per essere installato in lavanderie.

L'uso previsto comprende:

– Il rispetto delle istruzioni per l'uso del prodotto e di tutti gli altri componenti dell'impianto in allegato
– Il rispetto di tutti i requisiti di ispezione e manutenzione riportate nei manuali.

Questo prodotto può essere utilizzato da bambini di età pari e superiore agli 8 anni e da persone con ridotte capacità fisiche, sensoriali o mentali o senza esperienza e conoscenza a patto che vengano sorvegliati o istruiti sull'utilizzo del prodotto in sicurezza e che capiscano i pericoli connessi all'utilizzo del prodotto. I bambini non devono giocare con il prodotto. La pulizia e la manutenzione effettuabile dall'utente non vanno eseguite da bambini senza sorveglianza.

Qualsiasi utilizzo diverso da quello descritto nel presente manuale o un utilizzo che vada oltre quanto sopra descritto è da considerarsi improprio. È improprio anche qualsiasi utilizzo commerciale e industriale diretto.

Attenzione!

Ogni impiego improprio non è ammesso.

1.3 Avvertenze di sicurezza generali

1.3.1 Pericolo di morte a causa delle modifiche al prodotto o nell'ambiente in cui è installato

- Non rimuovere, eludere né bloccare mai i dispositivi di sicurezza.
- Non manomettere i dispositivi di sicurezza.
- Non rimuovere o distruggere alcun sigillo applicato ai componenti.
- Non apportare modifiche:
  - al prodotto
  - alle linee di acqua e corrente
  - alla valvola di sicurezza
  - alle tubazioni di scarico
  - sugli ingressi ed uscite dell'aria
  - sui tubi per l'adduzione d'aria e lo smaltimento d'aria
  - agli elementi costruttivi che possono influire sulla sicurezza operativa del prodotto

1.3.2 Pericolo a causa di un utilizzo errato

A seguito di un comando errato è possibile mettere a rischio se stessi e altre persone e causare danni materiali.

- Leggere attentamente queste istruzioni e tutta la documentazione complementare, in particolare il capitolo "Sicurezza" e le avvertenze.
- Eseguire le attività spiegate nelle presenti istruzioni per l'uso.

1.3.3 Rischio di lesioni e danni materiali se la manutenzione e la riparazione non vengono effettuate o vengono effettuate in modo inadeguato

- Non tentare mai di eseguire di propria iniziativa lavori di manutenzione o interventi di riparazione del prodotto.
- Far eliminare immediatamente i guasti e i danni da un tecnico qualificato.
- Rispettare gli intervalli di manutenzione prescritti.

1.3.4 Rischio di un danno materiale causato dal gelo

- Assicurarsi che in caso di rischi di gelo l'impianto di riscaldamento rimanga sempre in funzione e che tutti gli ambienti siano sufficientemente riscaldati.
- Nel caso in cui non si possa garantire il funzionamento, far svuotare l'impianto di riscaldamento da un tecnico qualificato.

1.3.5 Batterie

- Rispettare il tipo di batteria, come descritto nelle presenti istruzioni; vedere capitolo "Targhetta del modello".
- Rimuovere le batterie e inserire le batterie, come descritto nelle presenti istruzioni, vedere capitolo "Sostituzione della batteria".
- Non ricaricare le batterie non ricaricabili.
- Rimuovere le batterie ricaricabili dal prodotto, prima di caricarle.
- Non combinare tipi di batterie diversi.
- Non combinare batterie nuove e usate.
- Inserire le batterie con polarità corretta.
- Rimuovere le batterie esaurite dal prodotto e smaltirle in modo corretto.
- Rimuovere le batterie prima di riporre il prodotto in previsione di un lungo periodo di inutilizzo o rottamarlo.
- Non cortocircuitare i contatti nel vano batterie del prodotto.

2 Avvertenze sulla documentazione

2.1 Osservanza della documentazione complementare

- Attenersi tassativamente a tutti i manuali di servizio allegati ai componenti dell'impianto.

2.2 Conservazione della documentazione

- Conservare il presente manuale e tutti altri documenti validi per l'ulteriore uso.

2.3 Validità delle istruzioni

Le presenti istruzioni valgono esclusivamente per:

Codice di articolo del prodotto

SD 7-025 NW	8000018485
SD 7-035 NW	8000018486
SD 7-045 NW	8000018491
SD 5-035 NK	8000018477
SD 5-035 NKP	8000018480
SD 5-050 NK	8000018478
SD 5-100 NK	8000018479
SD 5-050-100 NKP	8000018481

3 Descrizione del prodotto

3.1 Struttura del prodotto

3.1.1 Struttura del fancoil a parete

Validità: SD 7-025 NW E SD 7-035 NW E SD 7-045 NW

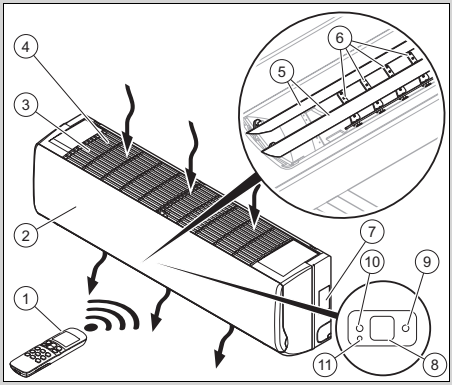

1 Telecomando
2 Pannello di comando
3 Griglia di aspirazione aria
4 Filtro dell'aria
5 Deflettori aria verticali
6 Deflettori aria orizzontali
7 Targhetta identificativa
8 Display
9 Spia di controllo verde, fancoil disponibile
10 Spia di controllo arancione, temporizzazione configurata
11 Tasto non occupato

3.1.2 Struttura del fancoil a cassetta

Validità: SD 5-035 NK

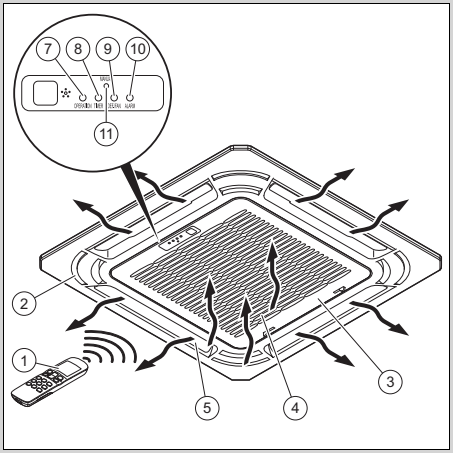

1 Telecomando
2 Mascherina frontale
3 Griglia di aspirazione aria
4 Filtro dell'aria
5 Deflettori aria
6 Display
7 Spia di controllo verde, fancoil disponibile
8 Spia di controllo arancione, temporizzazione configurata
9 Spia di controllo rossa, errore ventilatore
10 Spia di controllo rossa, errore fancoil
11 Tasto non occupato

3.1.3 Struttura del fancoil a cassetta

Validità: SD 5-050 NK E SD 5-100 NK

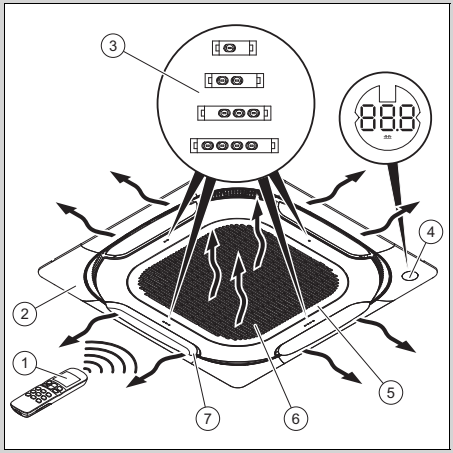

1 Telecomando
2 Mascherina frontale
3 LED
4 Display
5 Griglia di aspirazione aria
6 Filtro dell'aria
7 Deflettori aria

3.1.4 Struttura del telecomando

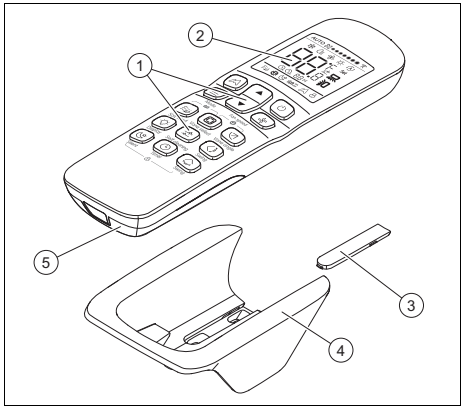

1 Interfaccia utente
2 Display
3 Copertura delle viti di fissaggio
4 Supporto a parete
5 Coperchio del vano batterie

3.1.5 Funzione principale

Il comando a distanza controlla l'impianto di riscaldamento, il raffrescamento e la ventilazione.

Il comando a distanza dispone di una funzione di temporizzazione (temporizzatore) per l'inserimento e il disinserimento del ventilconvettore.

Non avviene un cambiamento automatico della modalità operativa.

3.1.5.1 Riscaldamento

Il sensore di temperatura ambiente misura la temperatura nel locale. Quando la temperatura ambiente è inferiore al valore desiderato, il comando a distanza attiva il riscaldamento.

In modo riscaldamento il ventilconvettore aumenta la temperatura dell'ambiente dove è installato.

3.1.5.2 Raffrescamento

Il sensore di temperatura ambiente misura la temperatura nel locale. Quando la temperatura ambiente supera il valore desiderato, il comando a distanza attiva il raffrescamento.

In modo raffrescamento il ventilconvettore abbassa la temperatura dell'ambiente dove è installato.

3.1.5.3 Aerazione

Il comando a distanza attiva la ventilazione, per consentire all'aria di circolare, senza modificare la temperatura dell'aria nell'ambiente dove è installato.

In modo ventilazione non è possibile regolare la temperatura.

3.1.5.4 Deumidificazione

In modo deumidificazione, il fancoil riduce l'umidità dell'aria nell'ambiente dove è installato.

In modalità deumidificazione non è possibile regolare la velocità del ventilatore. Il ventilatore funziona alla velocità minima.

3.2 Targhetta del ventilconvettore

La targhetta contiene i dati seguenti:

Abbreviazioni/simboli	Descrizione
Genia Fan...	Denominazione del prodotto
m³/h	Quantità d'aria max.
kW	Potenza max di raffrescamento
kW	Potenza termica max.
V Hz	Allacciamento elettrico
A	Intensità di corrente nominale
W	Assorbimento di corrente max.
kg	Peso netto
MPa	Pressione di esercizio max.

3.3 Targhetta identificativa del telecomando

La targhetta identificativa si trova sul retro del telecomando.

Sulla targhetta identificativa sono riportate le seguenti indicazioni:

Abbreviazione/simbolo	Descrizione
Codice a barre EAN13	Identificazione del prodotto

3.4 Numero di serie

Il numero di serie si trova su un adesivo **(2)** accanto alla targhetta identificativa del prodotto **(1)**.

Validità: SD 7-025 NW E SD 7-035 NW E SD 7-045 NW

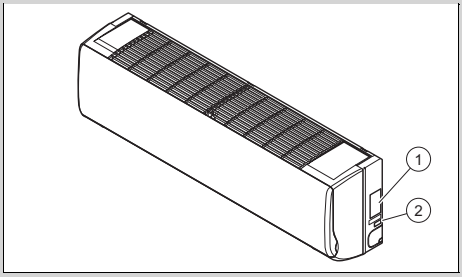

Validità: SD 5-035 NK

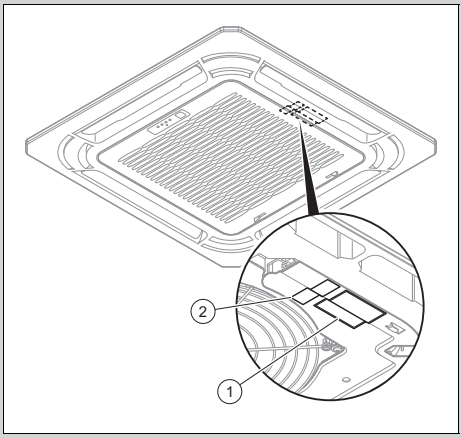

Validità: SD 5-050 NK E SD 5-100 NK

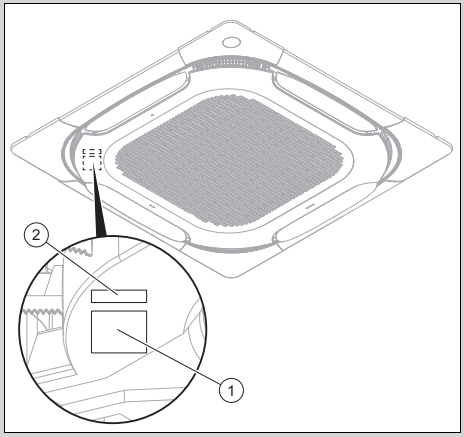

3.5 Marcatura CE

Con la marcatura CE viene certificato che i prodotti, conformemente alla dichiarazione di conformità, soddisfano i requisiti fondamentali delle direttive pertinenti in vigore.

La dichiarazione di conformità può essere richiesta al produttore.

4 Funzionamento

4.1 Inserimento delle batterie

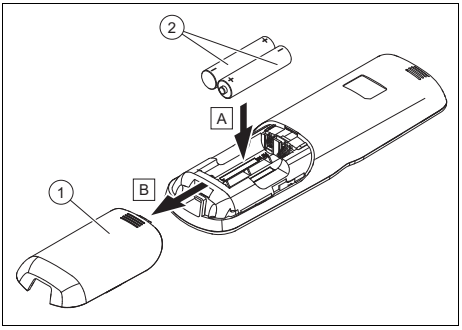

1. Rimuovere il coperchio **(1)** del vano batterie.
2. Inserire le batterie **(2)** prestando attenzione alla corretta polarità.

3. Riapplicare il coperchio del vano batterie **(1)**.
   ◁ Il display si inserisce.

4.2 Messa in servizio del prodotto

1. Mettere in funzione il prodotto solo se il pannello è completamente chiuso.
2. Premere il tasto ⏻.

4.3 Distanza di trasmissione tra comando a distanza e ventilconvettore

1. Tenere il comando a distanza direttamente in direzione del ventilconvettore.
   ◁ La distanza tra comando a distanza e ventilconvettore deve essere inferiore alla distanza massima.
   – < 7,0 m
   ◁ Se nei locali sono presenti lampadine alogene con reattore elettronico o telefoni senza filo, occorre ridurre la distanza massima.
   ◁ Evitare ostacoli tra comando a distanza e ventilconvettore.
2. Stabilire la massima distanza di trasmissione.

4.4 Impostazione della temperatura di esercizio

► Utilizzare il prodotto solo negli intervalli di temperatura indicati di seguito, per evitare danni al prodotto e mantenere l'efficienza ottimale dell'impianto.

Temperatura ambiente **Validità:** Eccetto SD 5-050 NK E Eccetto SD 5-100 NK	
Condizione: Modo raffrescamento	17 … 32 °C
Condizione: Modo riscaldamento	0 … 30 °C

Temperatura ambiente **Validità:** SD 5-050 NK E SD 5-100 NK	
Condizione: Modo raffrescamento	17 … 43 °C
Condizione: Modo riscaldamento	−5 … 30 °C

Temperatura dell'acqua del prodotto	
Condizione: Modo raffreddamento:	3 … 20 °C
Condizione: Modo riscaldamento	30 … 65 °C

A seconda dell'umidità dell'aria nel locale in cui è installato il prodotto, sulla sua superficie si può formare della condensa.

► Chiudere porte e finestre per evitare la formazione di condensa.

4.5 Struttura di comando

4.5.1 Descrizione del display

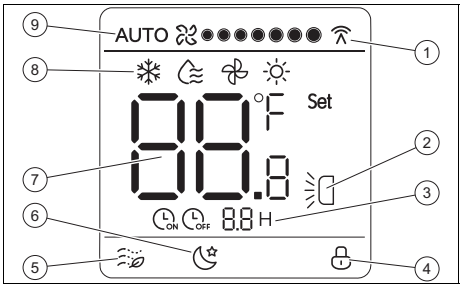

1 Comunicazione tra telecomando e fancoil
2 Oscillazione verticale attiva
3 Timer attivo
4 Blocco tasti attivo
5 Funzione Soft wind attiva
6 Funzione Silent attiva
7 Temperatura nominale
8 Modalità di funzionamento
9 Numero di giri del ventilatore

4.6 Logica di utilizzo

Tasto	Funzione
	L'apparecchio non funziona
≡ Mode	Selezione della modalità di funzionamento: – Raffrescamento – Deumidificazione – Ventilazione – Riscaldamento
▲	Aumento del valore visualizzato all'impostazione della temperatura nominale o dell'ora

Tasto	Funzione
▼	Diminuzione del valore visualizzato all'impostazione della temperatura nominale o dell'ora
⏻	Accensione o spegnimento del fancoil.
Fan speed	Selezione della velocità del ventilatore
Soft wind	Attivazione/disattivazione della funzione Soft wind in modalità raffrescamento
Vane select	Selezione del deflettore dell'aria da regolare
Mode	Regolazione dell'angolo del deflettore dell'aria selezionato
Display	Accensione o spegnimento del display del fancoil
Self cleaning	L'apparecchio non funziona
Swing	Attivazione/disattivazione dell'oscillazione verticale del deflettore
Silent	Attivazione o disattivazione della funzione Silent
Timer	Impostazione del timer
	L'apparecchio non funziona

Se alla prima pressione di un tasto il display era scuro, si accende la retroilluminazione.

Se non sono stati azionati altri tasti, l'illuminazione si spegne automaticamente.

5 Funzioni di comando e visualizzazione

5.1 On/off

► Premere il tasto ⏻ per attivare il fancoil.
◁ Quando il fancoil è operativo, sul display è visualizzato ☰.

5.2 Modalità di funzionamento

► Selezionare la modalità di funzionamento premendo ripetutamente il tasto ☰. Le modalità di funzionamento vengono visualizzate nell'ordine seguente:
◁ Modo raffrescamento: ❄
◁ Modo deumidificazione: ≈
◁ Modo ventilazione: ✣
◁ Modo riscaldamento: ☼

5.3 Modo raffrescamento

1. Selezionare la modalità raffrescamento premendo ripetutamente il tasto ☰.
   ◁ Sul display compare ❄.
2. Impostare la temperatura con i tasti ▲ e ▼.
3. Selezionare la velocità del ventilatore premendo ripetutamente il tasto ✣.

5.4 Modo deumidificazione

► Selezionare la modalità deumidificazione premendo ripetutamente il tasto ☰.
◁ Sul display compare ≈.

5.5 Modo ventilazione

1. Selezionare la modalità ventilazione premendo ripetutamente il tasto ☰.
   ◁ Sul display compare ✣.
2. Selezionare la velocità del ventilatore premendo ripetutamente il tasto ✣.

5.6 Modo riscaldamento

1. Selezionare la modalità riscaldamento premendo ripetutamente il tasto ≡.
   ◁ Sul display compare ☼.
2. Impostare la temperatura con i tasti ▲ e ▼.
3. Selezionare la velocità del ventilatore premendo ripetutamente il tasto ✣.

5.7 Numero di giri del ventilatore

Il numero di giri del ventilatore può essere regolato nelle seguenti modalità operative:

– Raffrescamento
– Riscaldamento
– Ventilazione

In modalità deumidificazione non è possibile regolare la velocità del ventilatore. Il ventilatore funziona alla velocità minima.

5.7.1 Regolazione della velocità del ventilatore

► Selezionare la velocità del ventilatore premendo ripetutamente il tasto ✣.
   ◁ Numero di giri automatico: AUTO ✣
   ◁ 7 velocità dal numero di giri più basso ✣● a quello più alto ✣●●●●●●●

5.8 Attivazione della funzione Soft Wind

1. In modalità raffrescamento premere il tasto ∅.
   ◁ Sul display compare ∅.
   ◁ Il fancoil funziona alla velocità del ventilatore più bassa e con l'oscillazione minima.
2. Premere nuovamente il tasto ∅ per disattivare la funzione.

5.9 Attivazione della funzione Silent

1. Premere il tasto ☾☆ in modalità raffrescamento o riscaldamento.
   ◁ Sul display compare ☾☆.
   ◁ Il fancoil ottimizza le emissioni acustiche e funziona nel modo più silenzioso possibile.
   ◁ Dopo 8 ore, la funzione del fancoil si disattiva automaticamente.
2. Premere nuovamente il tasto ☾☆ per disattivare in anticipo la funzione.

5.10 Temperatura nominale

La temperatura nominale può essere regolata nelle seguenti modalità operative:

– Raffrescamento
– Riscaldamento
– Deumidificazione

In modo ventilazione non è possibile regolare la temperatura nominale.

Ad ogni pressione dei tasti ▲ e ▼ il valore viene incrementato o ridotto di ±1 °C (o ±1 °C ogni mezzo secondo tenendo premuto il tasto).

La temperatura nominale deve essere compresa tra 17 °C e 30 °C.

5.11 Regolazione deflettore

1. Premere il tasto ⊡ per selezionare il deflettore che si desidera regolare.
   ◁ Il LED del rispettivo deflettore sul fancoil si accende per 15 s.
2. Premere il tasto ◹ per impostare un angolo fisso per il deflettore.
3. Oppure premere il tasto ⟨⟩ per attivare l'oscillazione verticale.

5.12 Bloccaggio e sbloccaggio tasti

1. Premere contemporaneamente i tasti e .
   ◁ Sul display compare .
   ◁ I tasti sono bloccati.
2. Premere di nuovo contemporaneamente i tasti e per annullare il blocco dei tasti.
   ◁ non viene più visualizzato sul display.

5.13 Impostazione del timer

1. Premere il tasto .

Condizione: Il fancoil è spento

– Sul display viene visualizzato e 0.0 H.

Condizione: Il fancoil è acceso

– Sul display viene visualizzato e 0.0 H.

2. Premere il tasto per impostare il tempo di attesa prime dell'accensione/dello spegnimento.

5.13.1 Interruzione temporizzazione

1. Premere il tasto .
2. Premere il tasto per azzerare il tempo di attesa.

5.14 Connessione del comando a distanza a una centralina di sistema

Quando si utilizza una centralina di sistema, il comando a distanza del ventilconvettore non deve essere in conflitto con i comandi di gestione della centralina di sistema.

Il comando a distanza del ventilconvettore deve essere impostato:

– alla temperatura nominale massima per la modalità riscaldamento
– alla temperatura nominale minima per la modalità raffrescamento
– Per ulteriori informazioni, consultare le istruzioni della centralina di sistema.

6 Soluzione dei problemi

▶ Se il prodotto non funziona correttamente, contattare un tecnico qualificato affinché risolta il problema.

7 Cura e manutenzione

7.1 Cura del prodotto

▶ Pulire il rivestimento con un panno umido ed un po' di sapone privo di solventi.
▶ Non utilizzare spray, sostanze abrasive, detergenti, solventi o detergenti che contengano cloro.

7.2 Pulizia dei filtri dell'aria

7.2.1 Pulizia filtro dell'aria del fancoil a parete

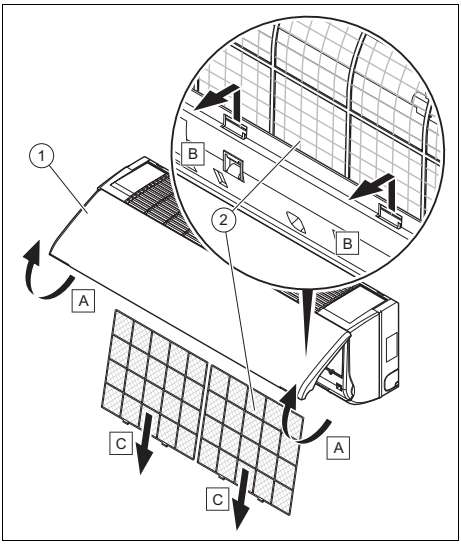

Precauzione!
Pericolo di danni materiali e malfunzionamenti!

Se il ventilconvettore viene utilizzato con filtri dell'aria sporchi, si potrebbero verificare malfunzionamenti e danni al prodotto. Un filtro dell'aria sporco riduce il grado di efficienza del ventilconvettore.

- ▶ Adattare l'intervallo di pulizia del filtro dell'aria alle condizioni ambientali e di utilizzo (almeno una volta al mese).
- ▶ In caso di utilizzo intensivo, pulire il filtro dell'aria ogni due settimane.

1. Sollevare lo sportello anteriore del mantello **(1)**.
2. Premere sul sistema di bloccaggio del filtro dell'aria.
3. Estrarre i filtri **(2)** verso il basso.
4. Pulire i filtri dell'aria soffiandovi aria compressa oppure lavando con acqua.
5. Prima di rimontare i filtri, accertarsi che siano puliti e completamente asciutti.
6. Se i filtri sono danneggiati, sostituirli.
7. Rimontare i componenti in sequenza inversa.

7.2.2 Pulizia filtro dell'aria del fancoil a cassetta

Precauzione!
Pericolo di danni materiali e malfunzionamenti!

Se il ventilconvettore viene utilizzato con filtri dell'aria sporchi, si potrebbero verificare malfunzionamenti e danni al prodotto. Un filtro dell'aria sporco riduce il grado di efficienza del ventilconvettore.

- ▶ Adattare l'intervallo di pulizia del filtro dell'aria alle condizioni ambientali e di utilizzo (almeno una volta al mese).
- ▶ In caso di utilizzo intensivo, pulire il filtro dell'aria ogni due settimane.

Validità: SD 5-035 NK

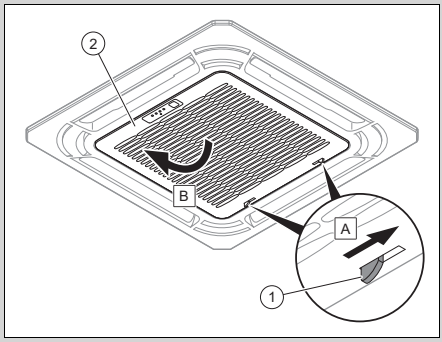

Validità: SD 5-050 NK E SD 5-100 NK

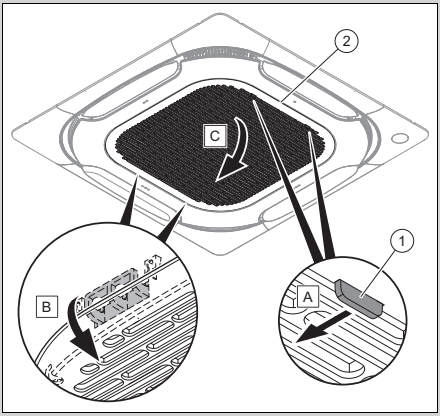

1. Azionare il sistema di bloccaggio **(1)** della griglia **(2)**.
2. Aprire la griglia.

Validità: SD 5-035 NK

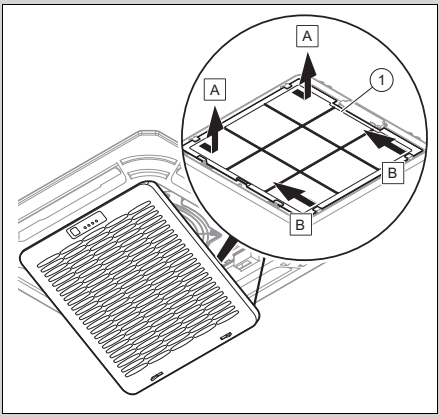

Validità: SD 5-050 NK E SD 5-100 NK

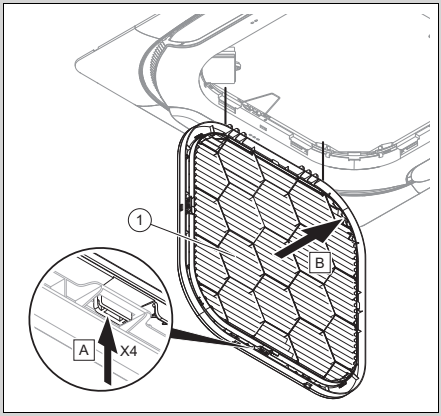

3. Rimuovere il filtro **(1)**.
4. Pulire il filtro dell'aria soffiandovi aria compressa oppure lavando con acqua.
5. Prima di rimontare il filtro, accertarsi che sia pulito e completamente asciutto.
6. Se il filtro è danneggiato, sostituirlo.
7. Per il montaggio del filtro procedere in successione inversa.

7.3 Manutenzione

Presupposti per una continua operatività, per una sicurezza di esercizio, per l'affidabilità, nonché per una lunga durata di vita del prodotto, sono l’esecuzione di un'ispezione annuale e di una manutenzione biennale del prodotto da parte di un tecnico qualificato. A seguito dei risultati dell'ispezione può essere necessaria una manutenzione anticipata.

7.4 Sostituzione delle batterie

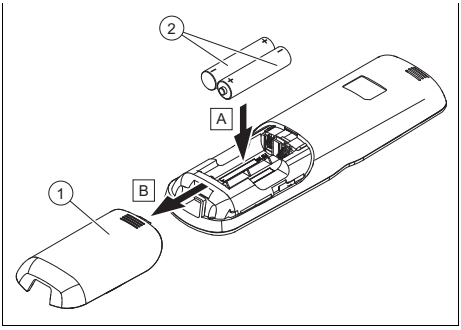

1. Rimuovere il coperchio **(1)** del vano batteria.
2. Sostituire sempre tutte le batterie insieme **(2)**.
   – Tipo di batteria: LR03/AAA
3. Non usare batterie ricaricabili.
4. Inserire le batterie con polarità corretta.

7.4.1 Pericolo di morte dovuto a batterie non idonee

Pericolo!
Pericolo di morte dovuto a batterie/accumulatori non idonei!

Sostituendo le batterie/gli accumulatori con quelli di tipo errato, sussiste il pericolo di esplosione.

- ► Alla sostituzione di batterie/accumulatori, prestare attenzione che il tipo sia corretto.
- ► Smaltire le batterie/gli accumulatori esauriti secondo le indicazioni delle presenti istruzioni.

7.4.2 Batterie che perdono

Pericolo!
Pericolo di ustioni da acido causate dalle batterie che perdono!

Se il prodotto non viene utilizzato per più settimane, le batterie possono iniziare a perdere. Il liquido delle batterie può provocare ustioni.

- ► Rimuovere le batterie in caso di assenza prolungata.
- ► Adottare le misure adeguate per la protezione dalle ustioni (ad es. indossare guanti protettivi).

8 Messa fuori servizio

8.1 Disattivazione temporanea del prodotto

- ► In caso di assenza prolungata (es. vacanze) interrompere l'alimentazione di corrente del prodotto e far svuotare l'impianto da un tecnico qualificato oppure proteggerlo dal gelo.

8.2 Disattivazione definitiva del prodotto

- ► Far disattivare il prodotto in modo definitivo da un tecnico qualificato e riconosciuto.

9 Riciclaggio e smaltimento

Smaltimento dell'imballaggio

- ► Incaricare dello smaltimento dell'imballaggio del prodotto il tecnico qualificato che lo ha installato.

Smaltimento del prodotto

Se il prodotto è contrassegnato con questo simbolo:

- ► In questo caso non smaltire il prodotto con i rifiuti domestici.
- ► Conferire invece il prodotto in un punto di raccolta per apparecchi elettrici o elettronici usati.

Smaltimento delle pile/batterie ricaricabili

Se il prodotto è munito di pile/batterie ricaricabili contrassegnate con questo simbolo:

- ► In questo caso smaltire le pile/batterie ricaricabili in un punto di raccolta per pile/batterie ricaricabili.
  - ◁ **Prerequisito:** le pile/batterie ricaricabili devono poter essere rimosse dal prodotto senza essere distrutte. Altrimenti vengono smaltite assieme al prodotto.
- ► Secondo i requisiti di legge, la restituzione delle batterie usate è obbligatoria, in quanto le pile/batterie ricaricabili possono contenere sostanze dannose per la salute e l'ambiente.

Eliminazione dei dati personali

I dati personali possono essere utilizzati impropriamente da soggetti terzi non autorizzati.

Se il prodotto contiene dati personali:

- ► Prima di smaltire il prodotto, assicurarsi che non vi siano apposti né contenuti dati personali (per esempio, dati di registrazione online o simili).

10 Garanzia e servizio assistenza tecnica

10.1 Garanzia

Informazioni sulla garanzia del produttore possono essere richieste sull'indirizzo di contatto indicato sul retro.

10.2 Servizio assistenza tecnica

I dati contatto del nostro Servizio Assistenza sono riportati sul retro o nel nostro sito web.

Appendice
A Soluzione dei problemi

Problema	Possibili cause	Rimedio
Il display del comando a distanza non si inserisce	Controllare se le batterie sono inserite correttamente.	Rispettare la polarità.
	Le batterie sono scariche	Sostituire le batterie. Sostituire sempre le due batterie contemporaneamente.
Il display del ventilconvettore non si inserisce	Il cavo di allacciamento alla rete elettrica non è collegato	Innestare il connettore nella presa ed inserire il ventilconvettore.
	La corrente è in avaria	Ripristinare nuovamente l'alimentazione di corrente dell'impianto.
	Il fusibile è guasto	Avvisare un tecnico qualificato.
Raffrescamento o riscaldamento insufficienti	Porte e/o finestre aperte	Chiudere le porte e/o le finestre.
	La fonte di calore si trova nel locale (molte persone nel locale)	Eliminare possibilmente la fonte di calore.
	Il comando a distanza è impostato su una temperatura troppo alta in modo raffrescamento	Impostare perfettamente la temperatura.
	Il comando a distanza è impostato su una temperatura troppo bassa in modo riscaldamento	Impostare perfettamente la temperatura.
	Il filtro dell'aria è sporco o intasato	Pulire il filtro dell'aria.
	Ostacolo davanti all'entrata o all'uscita dell'aria	Eliminare l'ostacolo per provvedere ad una circolazione dell'aria sufficiente.
	La temperatura ambiente non ha raggiunto il livello stabilito	Attendere un momento.
	Irraggiamento solare diretto attraverso la finestra mentre il prodotto funziona nel modo raffrescamento	Proteggere il ventilconvettore da irraggiamento solare (ad esempio: applicare tende, chiudere le imposte ...).

Gebruiksaanwijzing

Inhoudsopgave

1 Veiligheid ... 72
1.1 Waarschuwingen bij handelingen ... 72
1.2 Reglementair gebruik ... 72
1.3 Algemene veiligheidsinstructies ... 73
2 Aanwijzingen bij de documentatie ... 75
2.1 Aanvullend geldende documenten in acht nemen ... 75
2.2 Documenten bewaren ... 75
2.3 Geldigheid van de handleiding ... 75
3 Productbeschrijving ... 75
3.1 Opbouw van het product ... 75
3.2 Typeplaat van de ventilo convector ... 77
3.3 Typeplaat van de afstandsbediening ... 77
3.4 Serienummer ... 78
3.5 CE-markering ... 78
4 Bedrijf ... 78
4.1 Batterijen plaatsen ... 78
4.2 Product in gebruik nemen ... 78
4.3 Overdrachtsafstand tussen afstandsbediening en ventilo convector ... 79
4.4 Werktemperatuur instellen ... 79
4.5 Bedieningsstructuur ... 79
4.6 Bedieningsconcept ... 79
5 Bedienings- en weergavefuncties ... 80
5.1 Aan/uit ... 80
5.2 Modus ... 80
5.3 Koelbedrijf ... 80
5.4 Ontvochtigingsmodus ... 80
5.5 Ventilatiemodus ... 80
5.6 CV-bedrijf ... 80
5.7 Ventilatortoerental ... 80
5.8 Soft Wind-functie activeren ... 81
5.9 Silent-functie activeren ... 81
5.10 Gewenste temperatuur ... 81
5.11 Deflector instellen ... 81
5.12 Toetsen blokkeren en vrijgeven ... 81
5.13 Tijdschakelklok instellen ... 81
5.14 Koppeling van de afstandsbediening op een systeemthermostaat ... 82
6 Verhelpen van storingen ... 82
7 Onderhoud ... 82
7.1 Product onderhouden ... 82
7.2 Luchtfilter reinigen ... 82
7.3 Onderhoud ... 84
7.4 Batterijen vervangen ... 84
8 Uitbedrijfname ... 85
8.1 Product tijdelijk buiten bedrijf stellen ... 85
8.2 Product definitief buiten bedrijf stellen ... 85
9 Recycling en afvoer ... 85
10 Garantie en klantendienst ... 86
10.1 Garantie ... 86
10.2 Serviceteam ... 86
Bijlage ... 87
A Verhelpen van storingen ... 87

1 Veiligheid

1.1 Waarschuwingen bij handelingen

Classificatie van de waarschuwingen bij handelingen

De waarschuwingen bij handelingen zijn als volgt door waarschuwingstekens en signaalwoorden aangaande de ernst van het potentiële gevaar ingedeeld:

Waarschuwingstekens en signaalwoorden

Gevaar!
Direct levensgevaar of gevaar voor ernstig lichamelijk letsel

Gevaar!
Levensgevaar door een elektrische schok

Waarschuwing!
Gevaar voor licht lichamelijk letsel

Opgelet!
Kans op materiële schade of milieuschade

1.2 Reglementair gebruik

Er kan bij ondeskundig of oneigenlijk gebruik gevaar ontstaan voor lijf en leven van de gebruiker of derden resp. schade aan het product en andere voorwerpen.

Het product is bedoeld voor de luchtbehandeling (verwarming en klimatisatie) intern in gebouwen, die voor woon- of woonachtige doeleinden worden gebruikt. Het product is niet bedoeld voor de installatie in wasserijen.

Het reglementaire gebruik houdt in:

– het naleven van de meegeleverde gebruiksaanwijzingen van het product alsook van alle andere componenten van de installatie
– het naleven van alle in de handleidingen vermelde inspectie- en onderhoudsvoorwaarden.

Dit product kan door kinderen vanaf 8 jaar alsook personen met verminderde fysieke, sensorische of mentale capaciteiten of gebrek aan ervaring en kennis gebruikt worden, als ze onder toezicht staan of m.b.t. het veilige gebruik van het productie geïnstrueerd werden en de daaruit resulterende gevaren verstaan. Kinderen mogen niet met het product spelen. Reiniging en onderhoud door de gebruiker mogen niet door kinderen zonder toezicht uitgevoerd worden.

Een ander gebruik dan het in deze handleiding beschreven gebruik of een gebruik dat van het hier beschreven gebruik af-

wijkt, geldt als niet reglementair. Als niet reglementair gebruik geldt ook ieder direct commercieel of industrieel gebruik.

Attentie!

Ieder misbruik is verboden.

1.3 Algemene veiligheidsinstructies

1.3.1 Levensgevaar door veranderingen aan het product of in de omgeving van het product

- Verwijder, overbrug of blokkeer in geen geval de veiligheidsinrichtingen.
- Manipuleer geen veiligheidsinrichtingen.
- Vernietig of verwijder geen verzegelingen van componenten.
- Breng geen veranderingen aan:
  - aan het product
  - aan de toevoerleidingen voor water en stroom
  - aan de veiligheidsklep
  - aan de afvoerleidingen
  - aan de luchtinlaten en luchtuitlaten
  - aan de leidingen voor de luchttoevoer en luchtafvoer
  - aan bouwconstructies die de gebruiksveiligheid van het product kunnen beïnvloeden

1.3.2 Gevaar door foute bediening

Door foute bediening kunt u zichzelf en anderen in gevaar brengen en materiële schade veroorzaken.

- Lees deze handleiding en alle andere documenten die van toepassing zijn zorgvuldig, vooral het hoofdstuk "Veiligheid" en de waarschuwingen.
- Voer alleen de werkzaamheden uit waarover deze gebruiksaanwijzing aanwijzingen geeft.

1.3.3 Verwondingsgevaar en gevaar voor materiële schade door ondeskundig of niet-uitgevoerd onderhoud en ondeskundige of niet-uitgevoerde reparatie

- Probeer nooit om zelf onderhoudswerk of reparaties aan uw product uit te voeren.
- Laat storingen en schade onmiddellijk door een installateur verhelpen.
- Neem de opgegeven onderhoudsintervallen in acht.

1.3.4 Gevaar voor materiële schade door vorst

- Zorg ervoor dat de CV-installatie bij vorst in elk geval in gebruik blijft en alle vertrek-

ken voldoende getempereerd zijn.

- Als u het bedrijf niet kunt garanderen, dan laat u een installateur de CV-installatie legen.

1.3.5 Batterijen

- Let op het batterijtype, zoals in deze handleiding beschreven, zie hoofdstuk "Typeplaatje".
- Verwijder batterijen en plaats batterijen zoals in deze handleiding beschreven, zie hoofdstuk "Batterij vervangen".
- Laad niet heroplaadbare batterijen niet opnieuw op.
- Verwijder heroplaadbare batterijen uit het product vooraleer u ze oplaadt.
- Verschillende batterijtypes niet combineren.
- Nieuwe en gebruikte batterijen niet combineren.
- Plaats de batterijen met de polen in de juiste richting.
- Verwijder verbruikte batterijen uit het product en voer deze op deskundige wijze af.
- Verwijder de batterijen vooraleer u het product gedurende langere tijd ongebruikt bewaart en/of het verschroot.
- Sluit de aansluitcontacten in het batterijvak van het product niet kort.

2 Aanwijzingen bij de documentatie

2.1 Aanvullend geldende documenten in acht nemen

- Neem absoluut alle gebruiksaanwijzingen die bij de componenten van de installatie worden meegeleverd in acht.

2.2 Documenten bewaren

- Bewaar deze handleiding alsook alle documenten die van toepassing zijn voor het verdere gebruik.

2.3 Geldigheid van de handleiding

Deze handleiding geldt uitsluitend voor:

Productartikelnummer

SD 7-025 NW	8000018485
SD 7-035 NW	8000018486
SD 7-045 NW	8000018491
SD 5-035 NK	8000018477
SD 5-035 NKP	8000018480
SD 5-050 NK	8000018478
SD 5-100 NK	8000018479
SD 5-050-100 NKP	8000018481

3 Productbeschrijving

3.1 Opbouw van het product

3.1.1 Opbouw van de wandhangende ventilatorconvector

Geldigheid: SD 7-025 NW EN SD 7-035 NW EN SD 7-045 NW

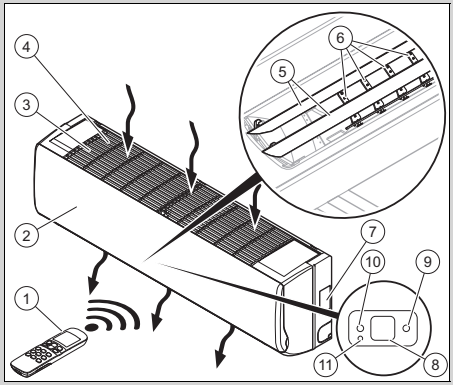

1	Afstandsbediening	8	Display
2	Bedieningsfront	9	Groene controlelampje, ventilatorconvector beschikbaar
3	Luchtaanzuigrooster	10	Oranjekleurig controlelampje, tijdschakeling geconfigureerd
4	Luchtfilter	11	Toets is niet bezet
5	Verticale luchtdeflectoren		
6	Horizontale luchtdeflectoren		
7	Typeplaatje		

3.1.2 Opbouw van de cassette-ventilatorconvector

Geldigheid: SD 5-035 NK

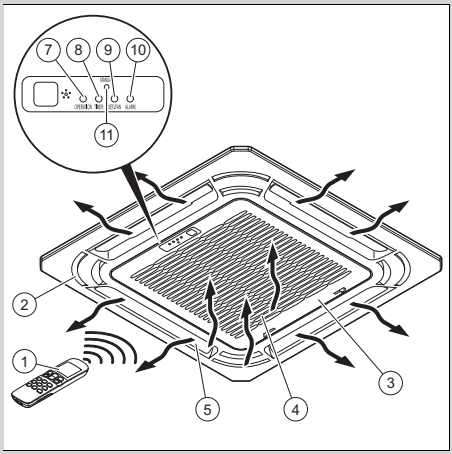

1	Afstandsbediening	8	Oranjekleurig controlelampje, tijdschakeling geconfigureerd
2	Frontafscherming	9	Rode controlelampje, ventilatorstoring
3	Luchtaanzuigrooster	10	Rode controlelampje, storing ventilatorconvector
4	Luchtfilter	11	Toets is niet bezet
5	Luchtdeflectoren		
6	Display		
7	Groene controlelampje, ventilatorconvector beschikbaar		

3.1.3 Opbouw van de cassette-ventilo convector

Geldigheid: SD 5-050 NK EN SD 5-100 NK

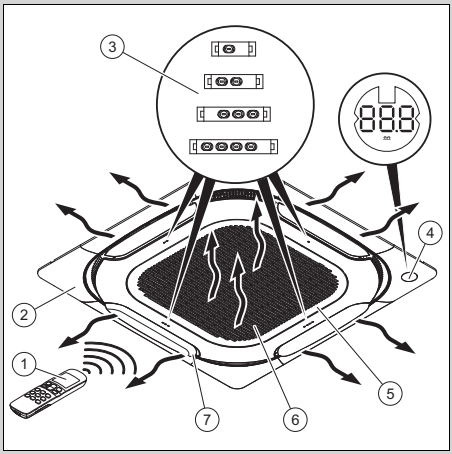

1	Afstandsbediening	4	Display
2	Frontafscherming	5	Luchtaanzuigrooster
3	LED's	6	Luchtfilter
		7	Luchtdeflectoren

3.1.4 Opbouw van de afstandsbediening

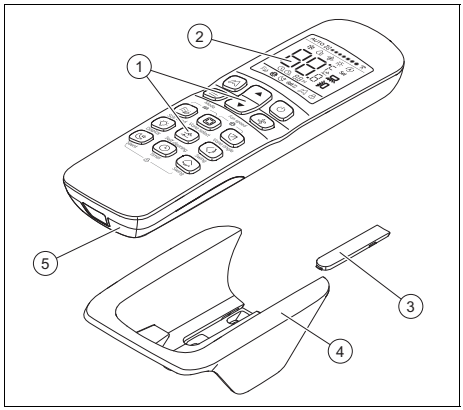

1	Gebruikersinterface	4	Wandhouder
2	Display	5	Deksel van het batterijcompartiment
3	Afdekking van de bevestigingsschroeven		

3.1.5 Hoofdfunctie

De afstandsbediening stuurt de CV-installatie, de koeling en de ventilatie.

De afstandsbediening beschikt over een tijdschakelfunctie (schakelklok) voor het in- en uitschakelen van de ventilo convector.

Een automatische wijziging van de bedrijfswijze vindt niet plaats.

3.1.5.1 Verwarming

De kamertemperatuursensor meet de temperatuur in de kamer. Als de kamertemperatuur lager is dan de gewenste temperatuur, dan activeert de afstandsbediening de verwarming.

In de CV-functie verhoogt de ventilo convector de temperatuur van de kamer waarin deze is geïnstalleerd.

3.1.5.2 Koeling

De kamertemperatuursensor meet de temperatuur in de kamer. Als de kamertemperatuur hoger is dan de gewenste temperatuur, dan activeert de afstandsbediening de koeling.

In de koelmodus verlaagt de ventilo convector de temperatuur van de kamer waarin deze is geïnstalleerd.

3.1.5.3 Ventilatie

De afstandsbediening activeert de ventilatie, om de lucht te laten circuleren, zonder daarbij de luchttemperatuur van de ruimte te veranderen, waarin deze is geïnstalleerd.

In ventilatiemodus is het niet mogelijk, de temperatuurt in te stellen.

3.1.5.4 Ontvochtiging

In de ontvochtigingsmodus vermindert de ventilatorconvector de luchtvochtigheid in de kamer waarin deze is geïnstalleerd.

In ontvochtigingsmodus is het niet mogelijk, het toerental van de ventilator in te stellen. De ventilator loopt met minimaal toerental.

3.2 Typeplaat van de ventilo convector

Het typeplaatje bevat volgende gegevens:

Afkortingen/symbolen	Beschrijving
Genia Fan...	Productbenaming
m³/h	Max. luchthoeveelheid
kW	Max. koelvermogen
kW	Max. verwarmingsvermogen
V Hz	Elektrische aansluiting
A	Nominale stroomsterkte
W	Stroomverbruik max.
kg	Nettogewicht
MPa	Werkdruk max.

3.3 Typeplaat van de afstandsbediening

Het typeplaatje bevindt zich aan de achterkant van de afstandsbediening.

Op het typeplaatje vindt u de volgende informatie:

Afkorting/symbool	Beschrijving
EAN13-barcode	Identificatie van het product

3.4 Serienummer

Het serienummer staat op een sticker **(2)** naast het typeplaatje van het product **(1)**.

Geldigheid: SD 7-025 NW EN SD 7-035 NW EN SD 7-045 NW

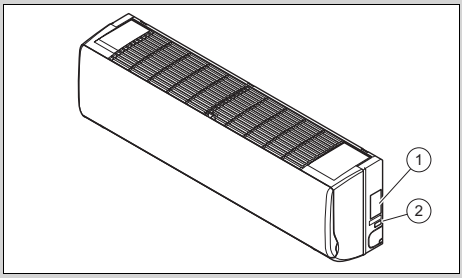

Geldigheid: SD 5-035 NK

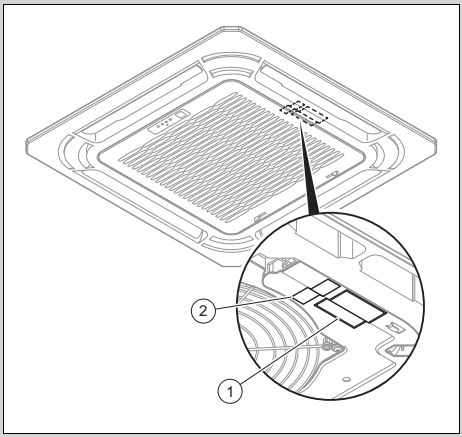

Geldigheid: SD 5-050 NK EN SD 5-100 NK

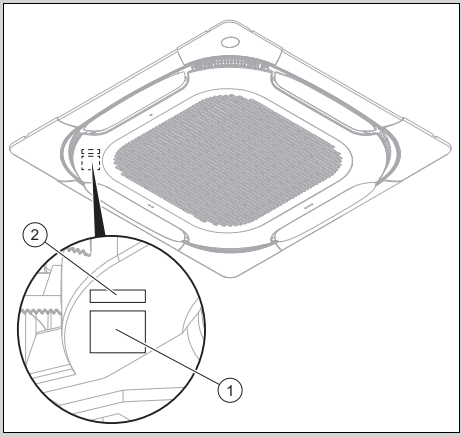

3.5 CE-markering

Met de CE-markering wordt aangegeven dat de producten conform de conformiteitsverklaring aan de fundamentele eisen van de desbetreffende richtlijnen voldoen:.

De conformiteitsverklaring kan bij de fabrikant geraadpleegd worden.

4 Bedrijf

4.1 Batterijen plaatsen

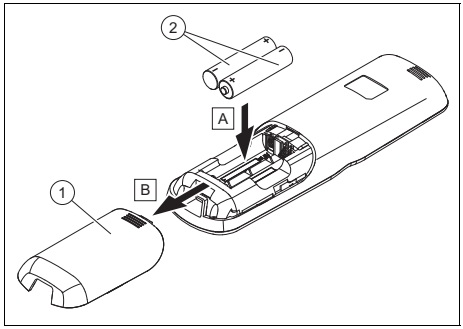

1. Haal het deksel **(1)** van het batterijvak.
2. Plaats de batterijen **(2)** en let hierbij op de correcte poling.
3. Breng het deksel van het batterijvak **(1)** opnieuw aan.
   ◁ Het display wordt ingeschakeld.

4.2 Product in gebruik nemen

1. Neem het product alleen in gebruik als de mantel volledig gesloten is.
2. Druk op de toets ⏻.

4.3 Overdrachtsafstand tussen afstandsbediening en ventilo convector

1. Houd de afstandsbediening direct in de richting van de ventilo convector.
   - ◁ De afstand tussen afstandsbediening en ventilo convector moet minder zijn dan de maximale afstand.
     - < 7,0 m
   - ◁ Als zich in de kamers TL-lampen met elektronisch voorschakeltoestel of draadloze telefoons bevinden, moet de maximale afstand verminderd worden.
   - ◁ Vermijd hindernissen tussen afstandsbediening en ventilo convector..
2. Bepaal de maximale overdrachtsafstand.

4.4 Werktemperatuur instellen

- ► Gebruik het product alleen in de hierna genoemde temperatuurbereiken, om schade aan het product te voorkomen en om de optimale prestaties van het systeem te behouden.

Omgevingstemperatuur **Geldigheid:** Behalve SD 5-050 NK EN Behalve SD 5-100 NK	
Voorwaarde: Koelbedrijf	17 … 32 °C
Voorwaarde: CV-bedrijf	0 … 30 °C

Omgevingstemperatuur **Geldigheid:** SD 5-050 NK EN SD 5-100 NK	
Voorwaarde: Koelbedrijf	17 … 43 °C
Voorwaarde: CV-bedrijf	−5 … 30 °C

Watertemperatuur van het product	
Voorwaarde: Koelbedrijf	3 … 20 °C
Voorwaarde: CV-bedrijf	30 … 65 °C

Afhankelijk van de luchtvochtigheid in de kamer, waarin het product is geïnstalleerd, kan condensatie op de productoppervlakken ontstaan.

- ► Sluit deuren en ramen, om het vormen van condensatie te verhinderen.

4.5 Bedieningsstructuur

4.5.1 Beschrijving van het display

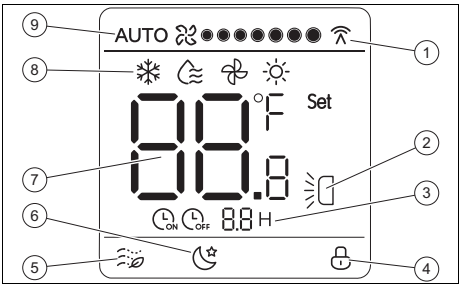

1. Communicatie tussen afstandsbediening en ventilatorconvector
2. Verticale oscillatie actief
3. Tijdschakelklok actief
4. Toetsenblokkering actief
5. Soft wind-functie actief
6. Silent-functie actief
7. Gewenste temperatuur
8. Modus
9. Ventilatortoerental

4.6 Bedieningsconcept

Toets	Functie
	Geen functie
≡ Mode	Modus kiezen: – Koeling – Ontvochtiging – Ventilatie – Verwarming
▲	Weergavewaarde verhogen bij de instelling van de gewenste temperatuur of de tijd
▼	Weergavewaarde verlagen bij de instelling van de gewenste temperatuur of de tijd
⏻	Ventilatorconvector in- of uitschakelen.
Fan speed	Ventilatortoerental kiezen
Soft wind	Soft wind-functie in koelmodus (de-)activeren
Vane select	Luchtdeflector kiezen, die moet worden ingesteld

Toets	Functie
Mode	Hoek van de gekozen luchtdeflector instellen
Display	Display van de ventilatorconvector in- of uitschakelen
Self cleaning	Geen functie
Swing	Verticale oscillatie van de deflector (de-)activeren
Silent	Silent-functie in- of uitschakelen
Timer	Tijdschakelklok instellen
	Geen functie

Als het display duister was, dan wordt door de eerste toetsdruk eerst de verlichting ingeschakeld.

Als u op geen enkele toets drukt, dan schakelt de verlichting automatisch uit.

5 Bedienings- en weergavefuncties

5.1 Aan/uit

- Druk op de toets ⏻, om ventilatorconvector in te schakelen.
  - ◁ wordt op het display getoond, wanneer de ventilatorconvector gereed voor bedrijf is.

5.2 Modus

- Kies de bedrijfsmodus door de toets ☰ meerdere keren in te drukken. De bedrijfsmodi worden weergegeven in de volgorde:
  - ◁ Koelmodus: ❄
  - ◁ Ontvochtigingsmodus:
  - ◁ Ventilatiemodus:
  - ◁ CV-functie: ☼

5.3 Koelbedrijf

1. Kies de koelmodus door de toets ☰ meerdere keren in te drukken.
   - ◁ ❄ wordt in het display weergegeven.
2. Stel met de toetsen ▲ en ▼ de temperatuur in.
3. Kies het ventilatortoerental door de toets meerdere keren in te drukken.

5.4 Ontvochtigingsmodus

- Kies de ontvochtigingsmodus door de toets ☰ meerdere keren in te drukken.
  - ◁ wordt in het display weergegeven.

5.5 Ventilatiemodus

1. Kies de ventilatiemodus door de toets ☰ meerdere keren in te drukken.
   - ◁ wordt in het display weergegeven.
2. Kies het ventilatortoerental door de toets meerdere keren in te drukken.

5.6 CV-bedrijf

1. Kies de CV-functie door de toets ☰ meerdere keren in te drukken.
   - ◁ ☼ wordt in het display weergegeven.
2. Stel met de toetsen ▲ en ▼ de temperatuur in.
3. Kies het ventilatortoerental door de toets meerdere keren in te drukken.

5.7 Ventilatortoerental

Het ventilatortoerental kan in de volgende bedrijfsmodi worden ingesteld:

- Koeling
- Verwarming
- Ventilatie

In ontvochtigingsmodus is het niet mogelijk, het toerental van de ventilator in te stellen. De ventilator loopt met minimaal toerental.

5.7.1 Ventilatortoerental instellen

► Kies het ventilatortoerental door de toets meerdere keren in te drukken.
  ◁ Automatisch toerental: AUTO
  ◁ 7 standen van laag toerental tot hoog toerental

5.8 Soft Wind-functie activeren

1. Druk in koelmodus op de toets .
   ◁ wordt in het display weergegeven.
   ◁ De ventilatorconvector werkt met het laagste ventilatortoerental en de minste oscillatie.
2. Druk opnieuw op de toets , om de functie te deactiveren.

5.9 Silent-functie activeren

1. Druk in de koelmodus of CV-functie op de toets .
   ◁ wordt in het display weergegeven.
   ◁ De ventilatorconvector optimaliseert de geluidsontwikkeling en werkt zo stil mogelijk.
   ◁ Na 8 uur wordt de functie automatisch door de ventilatorconvector beëindigd.
2. Druk de toets opnieuw in, om de functie eerder te deactiveren.

5.10 Gewenste temperatuur

Het gewenste temperatuur kan in de volgende bedrijfsmodi worden ingesteld:

– Koeling
– Verwarming
– Ontvochtiging

In de ventilatiemodus kan de gewenste temperatuur niet worden ingesteld.

De waarde wordt met elke druk op de toetsen ▲ en ▼ met ±1 °C verhoogd resp. verlaagd (of ±1 °C per halve seconde bij langer indrukken van de toets).

De gewenste temperatuur moet tussen 17 en 30 °C liggen.

5.11 Deflector instellen

1. Druk op de toets , om de deflector te kiezen, die u wilt instellen.
   ◁ De led van de betreffende deflector op de ventilatorconvector brandt gedurende 15 seconden.
2. Druk op de toets , om een vaste hoek voor de deflector in te stellen.
3. Of druk op de toets , om de verticale oscillatie te activeren.

5.12 Toetsen blokkeren en vrijgeven

1. Druk tegelijkertijd op de toetsen en .
   ◁ wordt in het display weergegeven.
   ◁ De toetsen zijn geblokkeerd.
2. Druk weer tegelijkertijd op de toetsen en , om de toetsvergrendeling op te heffen.
   ◁ Op het display wordt niet meer weergegeven.

5.13 Tijdschakelklok instellen

1. Druk op de toets .

Voorwaarde: Het ventilatorconvector is uitgeschakeld
– ON en 0.0 H worden op het display getoond.

Voorwaarde: Het ventilatorconvector is ingeschakeld
– OFF en 0.0 H worden op het display getoond.

2. Druk op de toets om de wachttijd tot in- resp. uitschakeling in te stellen.

5.13.1 Tijdschakeling onderbreken

1. Druk op de toets .
2. Druk op de toets , om de wachttijd op 0 in te stellen.

5.14 Koppeling van de afstandsbediening op een systeemthermostaat

Bij gebruik van een systeemthermostaat mag de afstandsbediening van de ventilo convector niet in conflict komen met de besturingscommando's van de systeemthermostaat.

De afstandsbediening van de ventilo convector moet zijn ingesteld:

– op de maximale gewenste temperatuur voor de CV-functie
– op de minimale gewenste temperatuur voor de koelfunctie
– Zie voor meer informatie de handleidingen van de systeemthermostaat.

6 Verhelpen van storingen

► Wanneer het product moet correct functioneert, neem dan contact op met een vakman, zodat deze het probleem kan oplossen.

7 Onderhoud

7.1 Product onderhouden

► Reinig de mantel met een vochtige doek en een beetje oplosmiddelvrije zeep.
► Gebruik geen sprays, geen schuurmiddelen, afwasmiddelen, oplosmiddel- of chloorhoudende reinigingsmiddelen.

7.2 Luchtfilter reinigen

7.2.1 Luchtfilter van de wandhangende ventilo convector reinigen

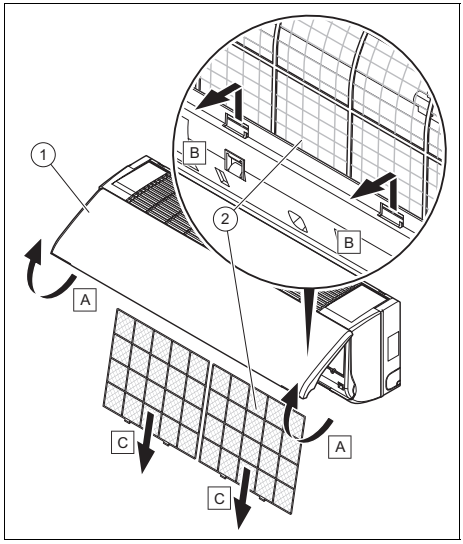

Opgelet!
Gevaar voor materiële schade en storingen!

Als de ventilo convector met verontreinigde luchtfilters wordt gebruikt, dan kan dit tot storingen en schade aan het product leiden. Een verontreinigd luchtfilter vermindert het rendement van de ventilo convector.

► Pas het reinigingsinterval voor de luchtfilter aan de omgevings- en gebruiksomstandigheden aan (minstens één keer per maand).
► Reinig de luchtfilters bij intensief gebruik minstens om de twee weken.

1. Til de voorklep van de mantel **(1)** op.
2. Druk op het vergrendelingssysteem van het luchtfilter.

3. Trek de filter **(2)** er naar beneden toe uit.
4. Reinig het luchtfilter door uitblazen met perslucht of door afwassen met water.
5. Controleer voor de herinbouw van de filter, of deze schoon en absoluut droog is.
6. Als de filter beschadigd is, vervang deze dan.
7. Bouw de onderdelen in omgekeerde volgorde opnieuw in.

7.2.2 Luchtfilter van de cassette ventilatorconvector reinigen

Opgelet!
Gevaar voor materiële schade en storingen!

Als de ventilo convector met verontreinigde luchtfilters wordt gebruikt, dan kan dit tot storingen en schade aan het product leiden. Een verontreinigd luchtfilter vermindert het rendement van de ventilo convector.

- ► Pas het reinigingsinterval voor de luchtfilter aan de omgevings- en gebruiksomstandigheden aan (minstens één keer per maand).
- ► Reinig de luchtfilters bij intensief gebruik minstens om de twee weken.

Geldigheid: SD 5-035 NK

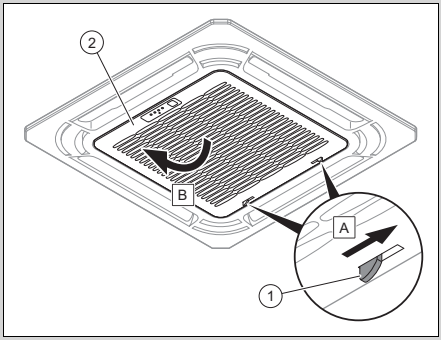

Geldigheid: SD 5-050 NK EN SD 5-100 NK

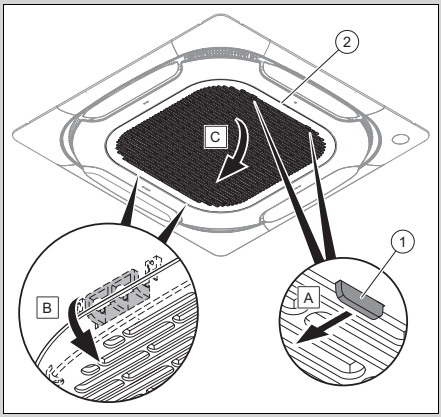

1. Bedien het vergrendelingssysteem **(1)** van het rooster **(2)**.
2. Open het rooster.

Geldigheid: SD 5-035 NK

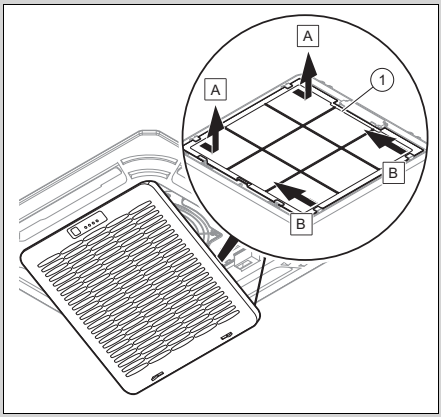

Geldigheid: SD 5-050 NK EN SD 5-100 NK

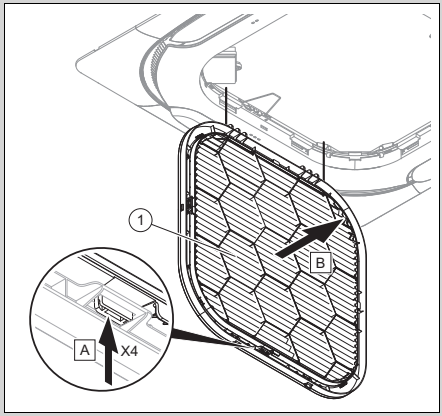

3. Verwijder het filter **(1)**.
4. Reinig het luchtfilter door uitblazen met perslucht of door afwassen met water.
5. Controleer voor de herinbouw van de filter, of deze schoon en absoluut droog is.
6. Als de filter beschadigd is, vervang deze dan.
7. Ga voor de montage van de filter in omgekeerde volgorde te werk.

7.3 Onderhoud

Voor de continue inzetbaarheid, gebruiksveiligheid, betrouwbaarheid en lange levensduur van het product zijn een jaarlijkse inspectie en een tweejaarlijks onderhoud van het product door de installateur noodzakelijk. Afhankelijk van de resultaten van de inspectie kan een vroeger onderhoud nodig zijn.

7.4 Batterijen vervangen

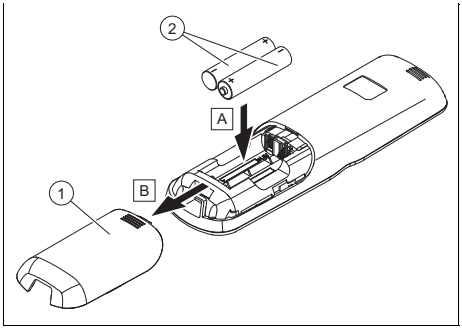

1. Haal het deksel **(1)** van het batterijvak.
2. Vervang altijd alle batterijen **(2)**.
   – Batterijtype: LR03/AAA
3. Gebruik geen oplaadbare batterijen.
4. Plaats de batterijen met de polen in de juiste richting.

7.4.1 Levensgevaar door ongeschikte batterijen

Gevaar!
Levensgevaar door ongeschikte batterijen/accu's!

Als batterijen/accu's door het verkeerde batterij-/accutype worden vervangen, bestaat explosiegevaar.

- ► Let bij het vervangen van batterijen/accu's op het juiste type batterij/accu.
- ► Voer gebruikte batterijen/accu's overeenkomstig de aanwijzingen in deze handleiding af.

7.4.2 Lekkende batterijen

Gevaar!
Gevaar voor brandwonden door het lekken van de batterijen!

Als het product meerdere weken niet wordt gebruikt, dan kunnen de batterijen lekken. De batterijvloeistof kan brandwonden veroorzaken.

- ► Verwijder bij langere afwezigheid de batterijen.
- ► Neem geschikte maatregelen die tegen brandwonden beschermen (bijv. veiligheidshandschoenen dragen).

8 Uitbedrijfname

8.1 Product tijdelijk buiten bedrijf stellen

- ► Onderbreek bij langere afwezigheid (bijv. vakantie) de stroomtoevoer van het product en laat het systeem door uw vakman leegmaken of tegen vorst beschermen.

8.2 Product definitief buiten bedrijf stellen

- ► Laat het product door een installateur definitief buiten bedrijf stellen.

9 Recycling en afvoer

Verpakking afvoeren

- ► Laat de verpakking door de installateur afvoeren die het product geïnstalleerd heeft.

Product afvoeren

Als het product met dit teken is aangeduid:

- ► Gooi het product in dat geval niet met het huisvuil weg.
- ► Geeft het product in plaats daarvan af bij een inzamelpunt voor oude elektrische of elektronische apparaten.

Batterijenaccu's afvoeren

Wanneer het product batterijen/accu's bevat, die met dit symbool zijn gemarkeerd:

- ► Breng de batterijen/accu's in dat geval naar een inzamelpunt voor batterijen/accu's.
  - ◁ **Voorwaarde:** de batterijen/accu's kunnen zonder beschadiging uit het product worden verwijderd. Anders worden de batterijen/accu's samen met het product afgevoerd.
- ► Conform de wettelijke voorschriften is het inleveren van gebruikte batterijen verplicht, omdat batterijen/accu's substanties kunnen bevatten, die gevaarlijk zijn voor de gezondheid en het milieu.

Persoonsgerelateerde gegevens wissen

Persoonsgerelateerde gegevens kunnen door onbevoegde derden worden misbruikt.

Wanneer het product persoonsgebonden gegevens bevat:

- ► Waarborg dat zich zowel op als in het product (bijv. online inloggegevens e.d.) geen persoonsgerelateerde gegevens bevinden, voordat u het product afvoert.

10 Garantie en klantendienst

10.1 Garantie

Informatie over de fabrieksgarantie kunt u via het op de achterkant vermelde contactadres verkrijgen.

10.2 Serviceteam

De contactgegevens van onze klantenservice vindt u aan de achterkant of op onze website.

Bijlage

A Verhelpen van storingen

Probleem	Mogelijke oorzaken	Oplossing
Display van de afstandsbediening schakelt niet in	Controleer of de batterijen correct geplaatst zijn.	Let op de correcte poling.
	Batterijen zijn ontladen	Vervang de batterijen. Vervang altijd beide batterijen tegelijk.
Display van de ventilo convector schakelt niet in	Netaansluitkabel is niet aangesloten	Steek de stekker in het stopcontact en schakel de ventilo convector in.
	Stroom is uitgevallen	Breng de stroomtoevoer van de installatie opnieuw tot stand.
	Zekering is defect	Breng uw installateur op de hoogte.
Onvoldoende koeling of verwarming	Deuren en/of vensters geopend	Sluit de deuren en/of vensters.
	Warmtebron bevindt zich in de ruimte (veel personen in de ruimte)	Verwijder indien mogelijk de warmtebron.
	Afstandsbediening is in de koelmodus op een te hoge temperatuur ingesteld	Stel de temperatuur optimaal in.
	Afstandsbediening is in de CV-functie op een te lage temperatuur ingesteld	Stel de temperatuur optimaal in.
	Luchtfilter is vervuild of verstopt	Reinig de luchtfilter.
	Hindernis vóór de luchtinlaat of luchtuitlaat	Verwijder de hindernis om voor voldoende luchtcirculatie te zorgen.
	Kamertemperatuur bereikte niet het vastgelegde niveau	Wacht een ogenblik.
	Directe zonnestraling door het venster terwijl het product in de koelmodus loopt	Bescherm de ventilo convector tegen zonnestraling (bijvoorbeeld gordijn dicht, luiken sluiten …).

Manual de instruções

Conteúdo

1 Segurança 89
1.1 Indicações de aviso relacionadas com o manuseamento 89
1.2 Utilização adequada 89
1.3 Advertências gerais de segurança 90
2 Notas relativas à documentação 92
2.1 Atenção aos documentos a serem respeitados 92
2.2 Guardar os documentos 92
2.3 Validade do manual 92
3 Descrição do produto..... 92
3.1 Estrutura do aparelho 92
3.2 Chapa de caraterísticas do ventiloconvetor..... 94
3.3 Chapa de caraterísticas do comando à distância..... 94
3.4 Número de série 95
3.5 Símbolo CE..... 95
4 Serviço..... 95
4.1 Inserir as pilhas..... 95
4.2 Colocar o produto em funcionamento 96
4.3 Distância de transmissão entre o comando à distância e o ventiloconvetor..... 96
4.4 Ajustar temperatura de serviço 96
4.5 Estrutura de programação 96
4.6 Âmbito de utilização..... 97
5 Funções de operação e de apresentação..... 97
5.1 Lig./Desl. 97
5.2 Tipo de funcionamento 97
5.3 Modo de arrefecimento..... 97
5.4 Modo de desumidificação 97
5.5 Modo de ventilação..... 97
5.6 Modo aquecimento 98
5.7 Rotação do ventilador..... 98
5.8 Ativar a função Soft Wind 98
5.9 Ativar a função Silent..... 98
5.10 Temperatura nominal..... 98
5.11 Ajustar o defletor..... 98
5.12 Bloquear e desbloquear as teclas 99
5.13 Regular o temporizador 99
5.14 Ligação do comando à distância a um regulador do sistema 99
6 Eliminação de falhas 99
7 Conservação e manutenção..... 99
7.1 Conservar o produto 99
7.2 Limpar o filtro de ar..... 100
7.3 Manutenção 101
7.4 Trocar as pilhas 102
8 Colocação fora de serviço..... 102
8.1 Colocar o aparelho temporariamente fora de funcionamento 102
8.2 Colocar o produto definitivamente fora de funcionamento 102
9 Reciclagem e eliminação 103
10 Garantia e serviço a clientes 103
10.1 Garantia 103
10.2 Serviço a clientes..... 103
Anexo 104
A Eliminação de falhas 104

1 Segurança

1.1 Indicações de aviso relacionadas com o manuseamento

Classificação das indicações de aviso relativas ao manuseio

As indicações de aviso relativas ao manuseio estão classificadas de seguida com sinais de aviso e palavras de sinal relativamente à gravidade dos eventuais perigos:

Sinais de aviso e palavras de sinal

Perigo!
Perigo de vida iminente ou perigo de danos pessoais graves

Perigo!
Perigo de vida devido a choque elétrico

Aviso!
Perigo de danos pessoais ligeiros

Cuidado!
Risco de danos materiais ou danos para o meio-ambiente

1.2 Utilização adequada

Uma utilização incorreta ou indevida pode resultar em perigos para a vida e a integridade física do utilizador ou de terceiros e danos no produto e noutros bens materiais.

O produto serve para tratar o ar (aquecimento e climatização) no interior de edifícios utilizados para habitação ou fins idênticos. O produto não foi concebido para ser instalado em lavandarias.

A utilização adequada abrange o seguinte:

– a observância das instruções de uso do produto e de todos os outros componentes da instalação, fornecidas juntamente
– o cumprimento de todas as condições de inspeção e manutenção contidas nos manuais.

Este produto pode ser utilizado por crianças a partir dos 8 anos de idade, assim como por pessoas com capacidades físicas, sensoriais ou mentais reduzidas ou que não possuam muita experiência ou conhecimento, desde que sejam vigiadas ou tenham sido instruídas sobre o manuseio seguro do produto e compreendam os possíveis perigos resultantes da utilização

do mesmo. As crianças não podem brincar com o produto. A limpeza e a manutenção destinada ao utilizador não podem ser efetuadas por crianças sem supervisão.

Uma outra utilização que não a descrita no presente manual ou uma utilização que vá para além do que é aqui descrito é considerada incorreta. Do mesmo modo, qualquer utilização com fins diretamente comerciais e industriais é considerada incorreta.

Atenção!

Está proibida qualquer utilização indevida.

1.3 Advertências gerais de segurança

1.3.1 Perigo de vida devido a alterações no aparelho ou na área circundante do aparelho

- Nunca remova, neutralize ou bloqueie os dispositivos de segurança.
- Nunca manipule os dispositivos de segurança.
- Nunca destrua nem remova os selos dos componentes.
- Não proceda a alterações:
  - no produto
  - nos tubos de alimentação de água e de corrente
  - na válvula de segurança
  - nos tubos de descarga
  - nas entradas e saídas de ar
  - nos tubos para a alimentação e exaustão do ar
  - em circunstâncias que possam ter influência na segurança de funcionamento do aparelho

1.3.2 Perigo devido a operação incorreta

Devido à operação incorreta pode colocar-se em risco a si próprio e a terceiros, assim como provocar danos materiais.

- Leia cuidadosamente o presente manual e todos os documentos a serem respeitados, em particular o capítulo "Segurança" e as indicações de aviso.
- Realize apenas as atividades para as quais as presentes instruções de uso dão orientação.

1.3.3 Perigo de ferimentos e risco de danos materiais devido a uma manutenção e uma reparação incorretas ou não autorizadas

- Nunca tente executar trabalhos de manutenção ou reparações no aparelho por iniciativa própria.

- Solicite a eliminação imediata de falhas e danos por um técnico certificado.
- Mantenha os intervalos de manutenção indicados.

1.3.4 Risco de danos materiais causados pelo gelo

- Certifique-se de que, em circunstância alguma, o sistema de aquecimento permanece em serviço caso haja formação de gelo e que todos os locais se encontram a uma temperatura suficiente.
- Se não conseguir assegurar o serviço, solicite a um técnico especializado que esvazie o sistema de aquecimento.

1.3.5 Pilhas

- Observe o tipo de pilhas, conforme descrito no presente manual, ver capítulo "Chapa de caraterísticas".
- Retire as pilhas e insira as pilhas conforme descrito no presente manual, ver capítulo "Trocar as pilhas".
- Não recarregue pilhas não recarregáveis.
- Retire as pilhas recarregáveis do produto antes de as carregar.
- Não combine pilhas de tipos diferentes.
- Não combine pilhas novas com utilizadas.
- Coloque as baterias com a polaridade correta.
- Retire as pilhas usadas do produto e elimine-as corretamente.
- Retire as pilhas antes de guardar o produto por um período de tempo prolongado ou de o desmantelar para sucata.
- Não ligue os contactos de ligação no compartimento das baterias do produto em curto-circuito.

2 Notas relativas à documentação

2.1 Atenção aos documentos a serem respeitados

► Tenha particular atenção a todos os manuais de instruções que são fornecidos juntamente com os componentes da instalação.

2.2 Guardar os documentos

► Conserve este manual bem como todos os documentos a serem respeitados para utilização posterior.

2.3 Validade do manual

Este manual é válido exclusivamente para:

Aparelho - Número de artigo

SD 7-025 NW	8000018485
SD 7-035 NW	8000018486
SD 7-045 NW	8000018491
SD 5-035 NK	8000018477
SD 5-035 NKP	8000018480
SD 5-050 NK	8000018478
SD 5-100 NK	8000018479
SD 5-050-100 NKP	8000018481

3 Descrição do produto

3.1 Estrutura do aparelho

3.1.1 Estrutura do ventiloconvetor suspenso na parede

Validade: SD 7-025 NW E SD 7-035 NW E SD 7-045 NW

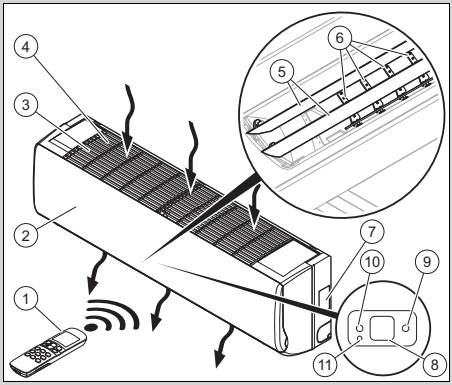

1 Comando à distância
2 Frente de comando
3 Grelha de aspiração de ar
4 Filtro de ar
5 Defletores de ar verticais
6 Defletores de ar horizontais
7 Chapa de características
8 Visor
9 Lâmpada de controlo verde, ventiloconvetor disponível
10 Lâmpada de controlo laranja, temporização configurada
11 Tecla não ocupada

3.1.2 Estrutura do ventiloconvetor de cassete

Validade: SD 5-035 NK

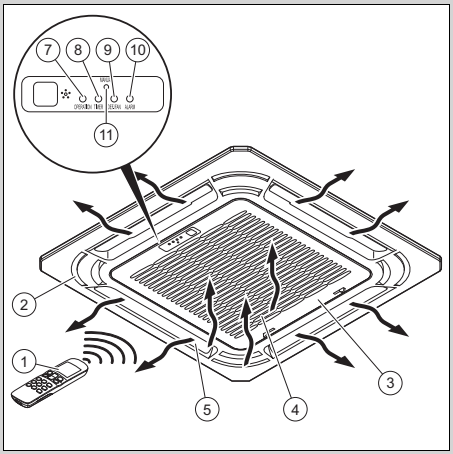

1	Comando à distância	8	Lâmpada de controlo laranja, temporização configurada
2	Guarnição dianteira	9	Lâmpada de controlo vermelha, erro do ventilador
3	Grelha de aspiração de ar	10	Lâmpada de controlo vermelha, erro do ventiloconvetor
4	Filtro de ar	11	Tecla não ocupada
5	Defletores de ar		
6	Visor		
7	Lâmpada de controlo verde, ventiloconvetor disponível		

3.1.3 Estrutura do ventiloconvetor de cassete

Validade: SD 5-050 NK E SD 5-100 NK

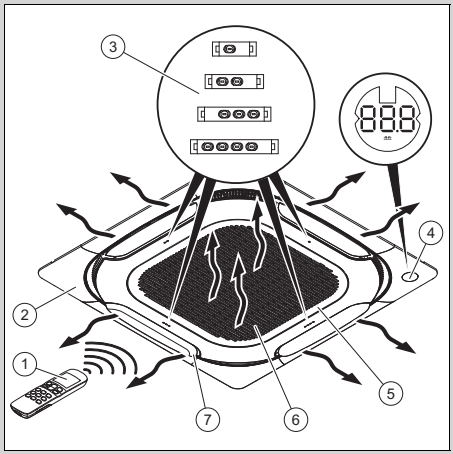

1	Comando à distância	4	Visor
2	Guarnição dianteira	5	Grelha de aspiração de ar
3	LEDs	6	Filtro de ar
		7	Defletores de ar

3.1.4 Estrutura do comando à distância

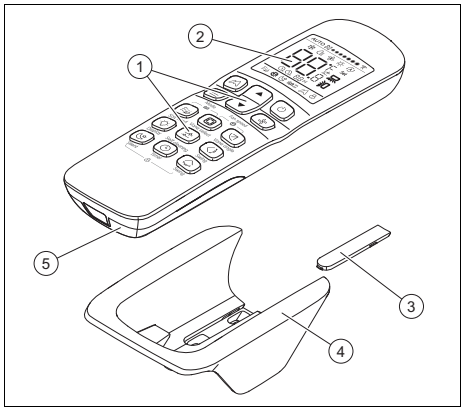

1	Interface do utilizador	4	Suporte de parede
2	Visor	5	Tampa do compartimento das pilhas
3	Cobertura dos parafusos de fixação		

3.1.5 Função principal

O comando à distância comanda o sistema de aquecimento, o arrefecimento e a ventilação.

O comando à distância possui uma função de ativação temporal (temporizador) para a ligação e desligamento do ventiloconvetor.

Não ocorre qualquer alteração automática do modo de funcionamento.

3.1.5.1 Aquecimento

O sensor de temperatura ambiente mede a temperatura no local. Se a temperatura ambiente for inferior à temperatura desejada, o comando à distância ativa o aquecimento.

No modo de aquecimento o ventiloconvetor aumenta a temperatura da divisão em que está instalado.

3.1.5.2 Arrefecimento

O sensor de temperatura ambiente mede a temperatura no local. Se a temperatura ambiente for superior à temperatura desejada, o comando à distância ativa o arrefecimento.

No modo de arrefecimento o ventiloconvetor baixa a temperatura da divisão em que está instalado.

3.1.5.3 Ventilação

O comando à distância ativa a ventilação para permitir a circulação do ar mas sem alterar a temperatura do ar do local em que está instalado.

No modo de ventilação não é possível regular a temperatura.

3.1.5.4 Desumidificação

No modo de desumidificação o ventiloconvetor reduz a humidade do ar da divisão em que está instalado.

No modo de desumidificação não é possível regular as rotações do ventilador. O ventilador funciona com as rotações mínimas.

3.2 Chapa de caraterísticas do ventiloconvetor

A chapa de caraterísticas contém as seguintes indicações:

Abreviaturas/Símbolos	Descrição
Genia Fan...	Designação do produto
m³/h	Volume de ar máx.
kW	Potência de arrefecimento máx.
kW	Potência de aquecimento máx.
V Hz	Ligação elétrica
A	Intensidade da corrente nominal
W	Consumo máx. de corrente
kg	Peso líquido
MPa	Pressão máx. de serviço

3.3 Chapa de caraterísticas do comando à distância

A chapa de caraterísticas encontra-se na parte posterior do comando à distância.

Na chapa de características existem as seguintes indicações:

Abreviatura/símbolo	Descrição
Código de barras EAN13	Identificação do produto

3.4 Número de série

O número de série encontra-se num autocolante **(2)** junto à chapa de caraterísticas do produto **(1)**.

Validade: SD 7-025 NW E SD 7-035 NW E SD 7-045 NW

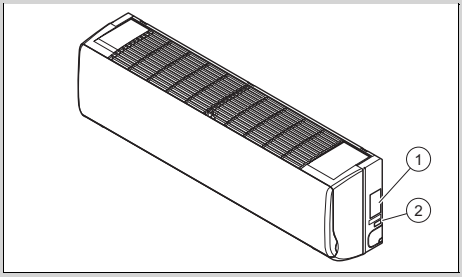

Validade: SD 5-035 NK

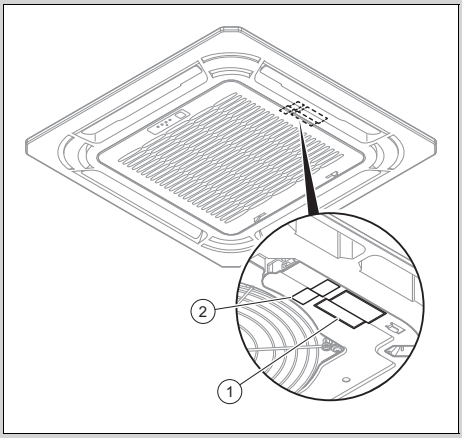

Validade: SD 5-050 NK E SD 5-100 NK

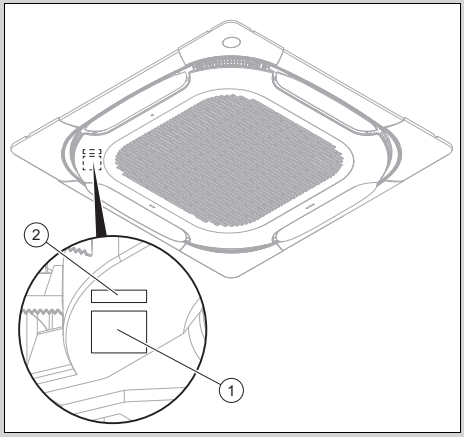

3.5 Símbolo CE

O símbolo CE indica que, de acordo com a declaração de conformidade, os produtos cumprem o disposto pelas diretivas em vigor.

A declaração de conformidade pode ser consultada no fabricante.

4 Serviço

4.1 Inserir as pilhas

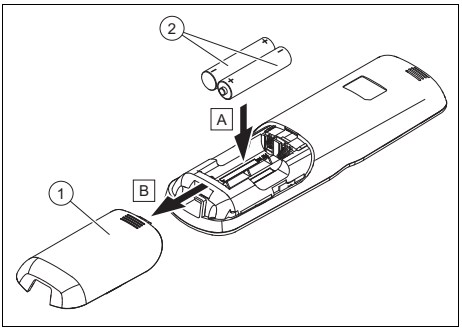

1. Retire a tampa **(1)** do compartimento da bateria.
2. Insira as pilhas **(2)** tendo atenção à polaridade correta.

3. Coloque novamente a tampa do compartimento das pilhas **(1)**.
   ◁ O mostrador liga-se.

4.2 Colocar o produto em funcionamento

1. Coloque o produto em funcionamento apenas quando o revestimento estiver totalmente fechado.
2. Prima a tecla ⏻.

4.3 Distância de transmissão entre o comando à distância e o ventiloconvetor

1. Mantenha o comando à distância diretamente na direção do ventiloconvetor.
   ◁ A distância entre o comando à distância e o ventiloconvetor tem de ser inferior à distância máxima.
   – < 7,0 m
   ◁ Se nas divisões existir uma lâmpada fluorescente com balastro eletrónico ou um telefone sem fio, a distância máxima tem de ser reduzida.
   ◁ Evite obstáculos entre o comando à distância e o ventiloconvetor.
2. Determine a distância máxima de transmissão.

4.4 Ajustar temperatura de serviço

► Utilize o produto apenas nas faixas de temperatura seguintes, para evitar danos no produto e para obter uma capacidade de desempenho ideal do sistema.

Temperatura ambiente **Validade:** exceto SD 5-050 NK E exceto SD 5-100 NK	
Condição: Modo de arrefecimento	17 … 32 °C
Condição: Modo aquecimento	0 … 30 °C

Temperatura ambiente **Validade:** SD 5-050 NK E SD 5-100 NK	
Condição: Modo de arrefecimento	17 … 43 °C

Temperatura ambiente **Validade:** SD 5-050 NK E SD 5-100 NK	
Condição: Modo aquecimento	−5 … 30 °C

Temperatura da água do produto	
Condição: Modo de arrefecimento	3 … 20 °C
Condição: Modo de aquecimento	30 … 65 °C

Dependendo da humidade do ar no local em que o produto será instalado, pode ocorrer condensação na superfície do produto.

► Feche as portas e janelas para evitar formação de condensação.

4.5 Estrutura de programação

4.5.1 Descrição do mostrador

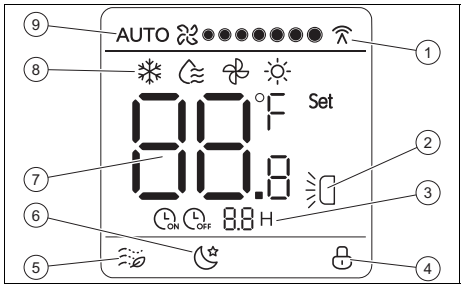

1	Comunicação entre o comando à distância e o ventiloconvetor	5	Função Soft wind ativa
2	Oscilação vertical ativa	6	Função Silent ativa
3	Temporizador ativo	7	Temperatura nominal
4	Bloqueio de teclas ativo	8	Tipo de funcionamento
		9	Rotação do ventilador

4.6 Âmbito de utilização

Tecla	Função
	Não funciona
Mode	Selecionar o modo de funcionamento: – Arrefecimento – Desumidificação – Ventilação – Aquecimento
▲	Aumentar o valor de indicação na definição da temperatura nominal ou da hora
▼	Reduzir o valor de indicação na definição da temperatura nominal ou da hora
	Ligar ou desligar o ventiloconvetor.
Fan speed	Selecionar as rotações do ventilador
Soft wind	(Des)ativar a função Soft wind no modo de arrefecimento
Vane select	Selecionar o defletor de ar que deve ser ajustado
Mode	Ajustar o ângulo do defletor de ar selecionado
Display	Ligar ou desligar o mostrador do ventiloconvetor
Self cleaning	Não funciona
Swing	(Des)ativar oscilação vertical do defletor
Silent	Ligar ou desligar a função Silent
Timer	Regular o temporizador
	Não funciona

Se o mostrador estiver escurecido, a iluminação será ligada com a primeira pressão do botão.

Se não acionar qualquer tecla, a iluminação desliga-se automaticamente.

5 Funções de operação e de apresentação

5.1 Lig./Desl.

▶ Prima a tecla ⏻, para ligar o ventiloconvetor.

◁ É exibido no mostrador quando o ventiloconvetor estiver operacional.

5.2 Tipo de funcionamento

▶ Selecione, premindo várias vezes a tecla ☰, o modo de funcionamento. Os modos de funcionamento são exibidos na seguinte ordem:

◁ Modo de arrefecimento: ❄

◁ Modo de desumidificação:

◁ Modo de ventilação:

◁ Modo de aquecimento: ☼

5.3 Modo de arrefecimento

1. Selecione, premindo várias vezes a tecla ☰, o modo de arrefecimento.
   ◁ ❄ é exibido no mostrador.
2. Defina a temperatura com as teclas ▲ e ▼.
3. Selecione, premindo várias vezes a tecla , as rotações do ventilador.

5.4 Modo de desumidificação

▶ Selecione, premindo várias vezes a tecla ☰, o modo de desumidificação.

◁ é exibido no mostrador.

5.5 Modo de ventilação

1. Selecione, premindo várias vezes a tecla ☰, o modo de ventilação.
   ◁ é exibido no mostrador.
2. Selecione, premindo várias vezes a tecla , as rotações do ventilador.

5.6 Modo aquecimento

1. Selecione, premindo várias vezes a tecla ≡, o modo de aquecimento.
   ◁ ☼ é exibido no mostrador.
2. Defina a temperatura com as teclas ▲ e ▼.
3. Selecione, premindo várias vezes a tecla ✣, as rotações do ventilador.

5.7 Rotação do ventilador

A rotação do ventilador pode ser regulada nos seguintes modos de funcionamento:

– Arrefecimento
– Aquecimento
– Ventilação

No modo de desumidificação não é possível regular as rotações do ventilador. O ventilador funciona com as rotações mínimas.

5.7.1 Regular a rotação do ventilador

► Selecione, premindo várias vezes a tecla ✣, as rotações do ventilador.
   ◁ rotação automática: AUTO ✣
   ◁ 7 níveis de rotação baixa ✣● para rotação alta ✣●●●●●●●

5.8 Ativar a função Soft Wind

1. No modo de arrefecimento prima a tecla ∅.
   ◁ ∅ é exibido no mostrador.
   ◁ O ventiloconvetor funciona com as rotações mais baixas do ventilador e a oscilação mais reduzida.
2. Premir novamente a tecla ∅, para desativar a função.

5.9 Ativar a função Silent

1. No modo de arrefecimento ou aquecimento prima a tecla ☾.
   ◁ ☾ é exibido no mostrador.
   ◁ O ventiloconvetor otimiza a emissão de ruídos e funciona o mais silenciosamente possível.
   ◁ Após 8 horas, o ventiloconvetor termina a função automaticamente.
2. Premir novamente a tecla ☾, para desativar a função mais cedo.

5.10 Temperatura nominal

A temperatura nominal pode ser regulada nos seguintes modos de funcionamento:

– Arrefecimento
– Aquecimento
– Desumidificação

A temperatura nominal não pode ser regulada no modo de ventilação.

De cada vez que as teclas ▲ e ▼ são premidas, o valor é aumentado ou reduzido em ±1 °C (ou ±1 °C por meio segundo em caso de pressão prolongada).

A temperatura nominal tem de se encontrar entre 17 °C e 30 °C.

5.11 Ajustar o defletor

1. Prima a tecla ⊡, para selecionar o defletor que deseja ajustar.
   ◁ O LED do respetivo defletor acende-se durante 15 s no ventiloconvetor.
2. Prima a tecla ◹, para ajustar um ângulo fixo para o defletor.
3. Ou prima a tecla ⟨⟩, para ativar a oscilação vertical.

5.12 Bloquear e desbloquear as teclas

1. Prima em simultâneo as teclas e .
   ◁ é exibido no mostrador.
   ◁ As teclas estão bloqueadas.
2. Prima novamente em simultâneo as teclas e , para cancelar o bloqueio das teclas.
   ◁ No mostrador deixa de ser exibido .

5.13 Regular o temporizador

1. Prima a tecla .

Condição: O ventiloconvetor está desligado
– É exibido e 0.0 H no mostrador.

Condição: O ventiloconvetor está ligado
– É exibido e 0.0 H no mostrador.

2. Prima a tecla , para definir o tempo de espera até à ligação ou desligamento.

5.13.1 Cancelar a temporização

1. Prima a tecla .
2. Prima a tecla , para colocar o tempo de espera em 0.

5.14 Ligação do comando à distância a um regulador do sistema

Se for utilizado um regulador do sistema, o comando à distância do ventiloconvetor não pode entrar em conflito com as ordens de comando do regulador do sistema.

O comando à distância do ventiloconvetor tem de estar regulado:

– para a temperatura nominal máxima para o modo de aquecimento
– para a temperatura nominal mínima para o modo de arrefecimento
– Para mais informações consulte os manuais do regulador do sistema.

6 Eliminação de falhas

▶ Se o produto não funcionar corretamente, entre em contacto com um técnico especializado para que este elimine o problema.

7 Conservação e manutenção

7.1 Conservar o produto

▶ Limpe a envolvente com um pano húmido e um pouco de sabão isento de solventes.
▶ Não utilize sprays, produtos abrasivos, detergentes, produtos de limpeza com solventes ou cloro.

7.2 Limpar o filtro de ar

7.2.1 Limpar os filtros de ar do ventiloconvetor suspenso na parede

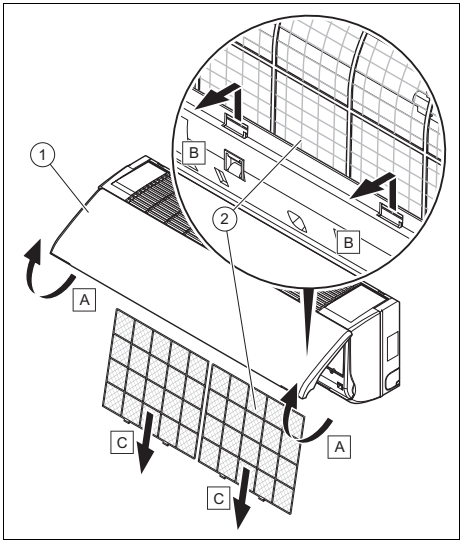

Cuidado!
Perigo de danos materiais e anomalias!

A utilização do ventiloconvetor com filtros de ar sujos pode causar anomalias e danos no produto. Um filtro de ar sujo reduz o grau de eficácia do ventiloconvetor.

- ▶ Adapte o intervalo de limpeza dos filtros de ar às condições ambientais e de utilização (pelo menos uma vez por mês).
- ▶ Em caso de utilização intensiva, limpe os filtros de ar pelo menos a cada duas semanas.

1. Levante a tampa dianteira do revestimento **(1)**.
2. Pressione o sistema de bloqueio dos filtros de ar.
3. Retire o filtro **(2)** puxando-o para baixo.
4. Limpe o filtro de ar soprando com ar comprimido ou lavando com água.
5. Antes de montar novamente os filtros, certifique-se de que estes estão limpos e totalmente secos.
6. Se os filtros estiverem danificados, substitua-os.
7. Volte a montar as peças pela sequência inversa.

7.2.2 Limpar os filtros de ar do ventiloconvetor de cassete

Cuidado!
Perigo de danos materiais e anomalias!

A utilização do ventiloconvetor com filtros de ar sujos pode causar anomalias e danos no produto. Um filtro de ar sujo reduz o grau de eficácia do ventiloconvetor.

- ▶ Adapte o intervalo de limpeza dos filtros de ar às condições ambientais e de utilização (pelo menos uma vez por mês).
- ▶ Em caso de utilização intensiva, limpe os filtros de ar pelo menos a cada duas semanas.

Validade: SD 5-035 NK

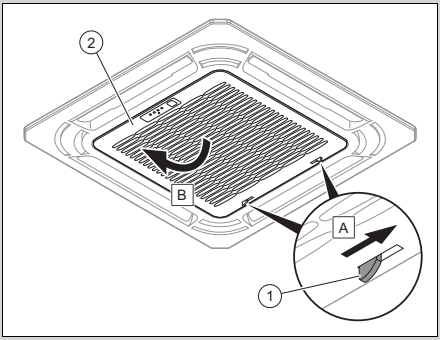

Validade: SD 5-050 NK E SD 5-100 NK

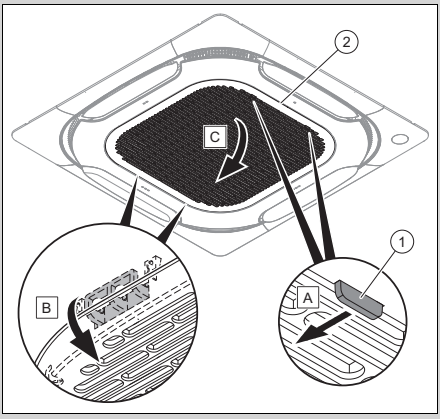

1. Acione o sistema de bloqueio **(1)** da grelha **(2)**.
2. Abra a grelha.

Validade: SD 5-035 NK

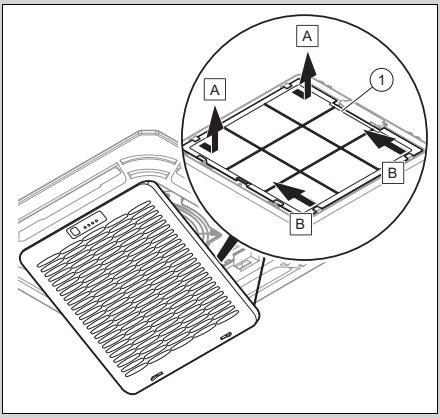

Validade: SD 5-050 NK E SD 5-100 NK

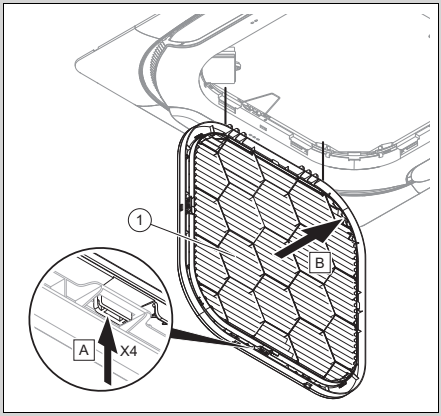

3. Retire o filtro **(1)**.
4. Limpe o filtro de ar soprando com ar comprimido ou lavando com água.
5. Antes de montar novamente o filtro, certifique-se de que este está limpo e totalmente seco.
6. Se o filtro estiver danificado, substitua-o.
7. Proceda pela ordem inversa para montar o filtro.

7.3 Manutenção

Para garantir a operacionalidade e segurança contínua, a fiabilidade e uma vida útil prolongada do produto, é imprescindível que um técnico especializado efetue uma inspeção anual e uma manutenção bianual do produto. Em função dos resultados da inspeção, poderá ser necessária uma manutenção antecipada.

7.4 Trocar as pilhas

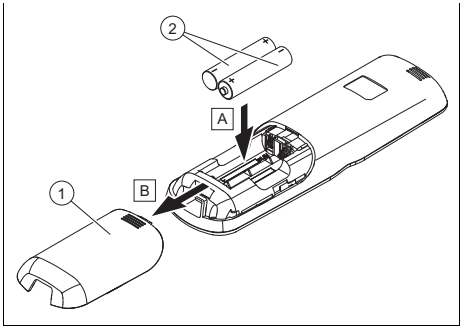

1. Retire a tampa **(1)** do compartimento da bateria.
2. Troque sempre todas as pilhas **(2)**.
   – Tipo de bateria: LR03/AAA
3. Não utilize baterias recarregáveis.
4. Coloque as baterias com a polaridade correta.

7.4.1 Perigo de vida devido a pilhas não adequadas

Perigo!
Perigo de vida devido a pilhas/baterias não adequadas!

Se as pilhas/baterias forem trocas por um tipo errado, existe o perigo de explosão.

- ▶ Tenha atenção ao tipo correto de pilha/bateria ao trocar as pilhas/baterias.
- ▶ Elimine as pilhas/baterias usadas de acordo com as instruções no presente manual.

7.4.2 Pilhas com vazamento

Perigo!
Perigo de queimadura química devido a vazamentos das pilhas!

Se o produto não for utilizado durante várias semanas, as pilhas podem vazar. O líquido das pilhas pode causar queimaduras químicas.

- ▶ Retire as pilhas em caso de ausência prolongada.
- ▶ Adote medidas adequadas que protejam contra queimaduras químicas (p. ex. use luvas de proteção).

8 Colocação fora de serviço

8.1 Colocar o aparelho temporariamente fora de funcionamento

- ▶ No caso de ausências mais prolongadas (p. ex. férias), interrompa a alimentação de corrente do produto e solicite ao técnico especializado que esvazie ou proteja o sistema contra congelação.

8.2 Colocar o produto definitivamente fora de funcionamento

- ▶ Solicite a um técnico especializado que coloque o aparelho definitivamente fora de funcionamento.

9 Reciclagem e eliminação

Eliminar a embalagem

- ► Incumba o técnico certificado que instalou o produto da eliminação da respetiva embalagem.

Eliminar o produto

Se o produto estiver identificado com este símbolo:

- ► Neste caso, não elimine o produto com o lixo doméstico.
- ► Entregue antes o produto num centro de recolha para resíduos de equipamentos elétricos e eletrónicos.

Eliminar as pilhas/baterias

Se o produto incluir pilhas/baterias que estejam identificadas com este símbolo:

- ► Neste caso, entregue as pilhas/baterias num centro de recolha para este fim.
  - ◁ **Requisito:** as pilhas/baterias podem ser retiradas do produto sem se destruírem. Caso contrário, as pilhas/baterias serão eliminadas juntamente com o produto.
- ► Segundo as disposições legais, a devolução de pilhas usadas é obrigatória, pois as pilhas/baterias podem conter substâncias prejudiciais para a saúde e para o ambiente.

Apagar dados pessoais

Os dados pessoais podem ser usados de forma abusiva por terceiros não autorizados.

Se o produto contiver dados pessoais:

- ► Certifique-se de que não existem dados pessoais no produto (p. ex. dados de acesso online, entre outros) antes de eliminar o produto.

10 Garantia e serviço a clientes

10.1 Garantia

Solicite as informações relativas à garantia do fabricante através do endereço de contacto indicado no verso.

10.2 Serviço a clientes

Pode encontrar os dados de contacto do nosso serviço a clientes no verso ou na nossa página de Internet.

Anexo

A Eliminação de falhas

Problema	Causas possíveis	Eliminação
O mostrador do comando à distância não se liga	Verifique se as pilhas estão corretamente inseridas.	Tenha atenção à polaridade correta.
	As pilhas estão descarregadas	Troque as pilhas. Troque sempre as duas pilhas em simultâneo.
O mostrador do ventiloconvetor não se liga	O cabo de ligação à rede não está ligado	Insira a ficha na tomada e ligue o ventiloconvetor.
	Houve uma falha de corrente	Restabeleça a alimentação de corrente da instalação.
	O fusível tem defeito	Informe um técnico certificado.
Arrefecimento ou aquecimento insuficiente	Portas e/ou janelas abertas	Feche as portas e/ou janelas.
	Existe uma fonte de calor na divisão (muitas pessoas na divisão)	Se possível, retire a fonte de calor.
	O comando à distância está definido para uma temperatura demasiado alta no modo de arrefecimento	Defina a temperatura para um valor ideal.
	O comando à distância está definido para a uma temperatura demasiado baixa no modo de aquecimento	Defina a temperatura para um valor ideal.
	O filtro de ar está sujo ou obstruído	Limpe o filtro de ar.
	Obstrução antes da entrada ou saída de ar	Remova a obstrução, para assegurar uma circulação de ar suficiente.
	A temperatura ambiente não alcança o nível definido	Aguarde um momento.
	Radiação solar direta através da janela, enquanto o produto está a funcionar no modo de arrefecimento	Proteja o ventiloconvetor contra a radiação solar (ex.: colocar cortina, fechar lojas…).

Supplier
Bulex
Golden Hopestraat 15 ▮ 1620 Drogenbos ▮ Belgien, Belgique, België
Tel. 02 555 1313 ▮ Fax 02 555 1314
info@bulex.com ▮ www.bulex.be

Vaillant Saunier Duval, S.A.U.
Polígono Industrial Ugaldeguren III ▮ Parcela 22
48170 Zamudio ▮ España
Teléfono +34 94 48 96 200 ▮ Atención al Cliente +34 913 751 751
Servicio Técnico Oficial +34 910 77 99 11
www.saunierduval.es

SAUNIER DUVAL EAU CHAUDE CHAUFFAGE
SAS au capital de 19 800 000 euros - RCS Créteil 312 574 346 ▮ Siège social: 8 Avenue Pablo Picasso
94120 Fontenay-sous-Bois ▮ France
Téléphone 01 4974 1111 ▮ Fax 01 4876 8932
www.saunierduval.fr

Vaillant Group Italia S.p.A.
Via Benigno Crespi 70 ▮ 20159 Milano ▮ Italia
Tel. +39 02 697 121 ▮ Fax +39 02 697 12500
Assistenza clienti 800 233 625
info@hermann-saunierduval.it ▮ www.hermann-saunierduval.it

Vaillant Group International GmbH
Berghauser Str. 40 ▮ 42859 Remscheid ▮ Deutschland
Tel. +49 (0)2191 18 0
www.saunierduval.com

8000023090_01

Publisher/manufacturer
SDECCI SAS
17, rue de la Petite Baratte ▮ 44300 Nantes ▮ France
Téléphone +33 24068 1010 ▮ Fax +33 24068 1053

© These instructions, or parts thereof, are protected by copyright and may be reproduced or distributed only with the manufacturer's written consent. Subject to technical modifications