Technische data

ThemaTek C 18/24-LC/1

Technische gegevens – vermogen/belasting G20	
Nominaal verwarmingsvermogensbereik Pn bij 80/60 °C	9,5 … 18 kW
Maximaal verwarmingsvermogen Pnw bij warmwaterbereiding	9,5 … 24 kW
Grootste verwarmingsbelasting Qn bij 80/60 °C	20 kW
Grootste verwarmingsbelasting Qnw bij 80/60 °C voor warmwaterbereiding	26,6 kW
Grootste verwarmingsbelasting (eco-modus) voor warmwaterbereiding	26,6 kW
Minimale verwarmingsbelasting Qmin	10,7 kW
Technische gegevens – vermogen/belasting G25	
Nominaal verwarmingsvermogensbereik Pn bij 80/60 °C	9,5 … 18 kW
Maximaal verwarmingsvermogen Pnw bij warmwaterbereiding	9,5 … 24 kW
Grootste verwarmingsbelasting Qn bij 80/60 °C	20 kW
Grootste verwarmingsbelasting Qnw bij 80/60 °C voor warmwaterbereiding	26,6 kW
Grootste verwarmingsbelasting (eco-modus) voor warmwaterbereiding	26,6 kW
Minimale verwarmingsbelasting Qmin	10,7 kW
Technische gegevens – algemeen	
Toegestane gastoestelcategorie	I2E+
Gasaansluiting toestelzijde	G 1/2″
CV-aansluitingen aanvoer/retour toestelzijde	G 3/4″
Koud- en warmwateraansluiting toestelzijde	G 3/4″
Aansluitbuis veiligheidsventiel (min.)	G 3/8″
Membraan-expansievat (volume)	7 l
Verbrandingslucht-/verbrandingsgasaansluiting	135 mm
Verbrandingslucht-/verbrandingsgasaansluiting met verbrandingsgasbuisadapter	130 mm
Gas dynamische druk aardgas H (G20)	2,0 kPa (20,0 mbar)
Gas dynamische druk aardgas H (G25)	2,5 kPa (25,0 mbar)
Aansluitwaarde bij 15 °C en 1013 mbar (evt. m.b.t. warmwaterbereiding), G20	2,88 m³/u
Aansluitwaarde bij 15 °C en 1013 mbar (evt. m.b.t. warmwaterbereiding), G20 (eco-modus)	2,12 m³/u
Aansluitwaarde bij 15 °C en 1013 mbar (evt. m.b.t. warmwaterbereiding), G25	3,08 m³/u
Aansluitwaarde bij 15 °C en 1013 mbar (evt. m.b.t. warmwaterbereiding), G25 (eco-modus)	2,46 m³/u
Verbrandingsgasmassastroom (max.), G20	21,3 g/s
Verbrandingsgasmassastroom (max.), G25	21,11 g/s
CO-gehalte (max.)	200 ppm
Verbrandingsgastemperatuur max.	≤ 110 °C
Toegestane toestellen van het type	B11BS
NOx-klasse	6
Nettogewicht ca.	30 kg

Informatie onder voorbehoud van wijzigingen

ThemaTek C 18/24-LC/1

CE-productidentificatienummer (PIN)	0063CT3177
Technische gegevens – verwarming	
Maximale aanvoertemperatuur	83°C
Instelbereik max. aanvoertemperatuur (fabrieksinstelling: 75 °C)	35 … 83 °C
Toegestane bedrijfsdruk	0,3 MPa (3,0 bar)
Technische gegevens – vermogen/belasting G25	801 l/h
Restopvoerhoogte pomp (bij nominale circulerende waterhoeveelheid)	0,025 MPa (0,250 bar)
Technische gegevens – warmwaterfunctie	
Kleinste waterhoeveelheid	1,7 l/min
Waterhoeveelheid (bij ΔT = 30 K)	11,5 l/min
Toegestane bedrijfsdruk	1,0 MPa (10,0 bar)
Vereiste aansluitdruk	0,1 … 0,4 MPa (1,0 … 4,0 bar)
Technische gegevens – algemeen	35 … 60 °C
Technische gegevens – elektrisch systeem	
Elektrische aansluiting	230 V / 50 Hz
Ingebouwde zekering (traag)	2 A
Elektrisch opgenomen vermogen max.	62 W
Elektrisch opgenomen vermogen stand-by	< 5 W
Beschermingsklasse	IP X4 D

In geval van thermostatische kranen, is een bypass te voorzien op de installatie

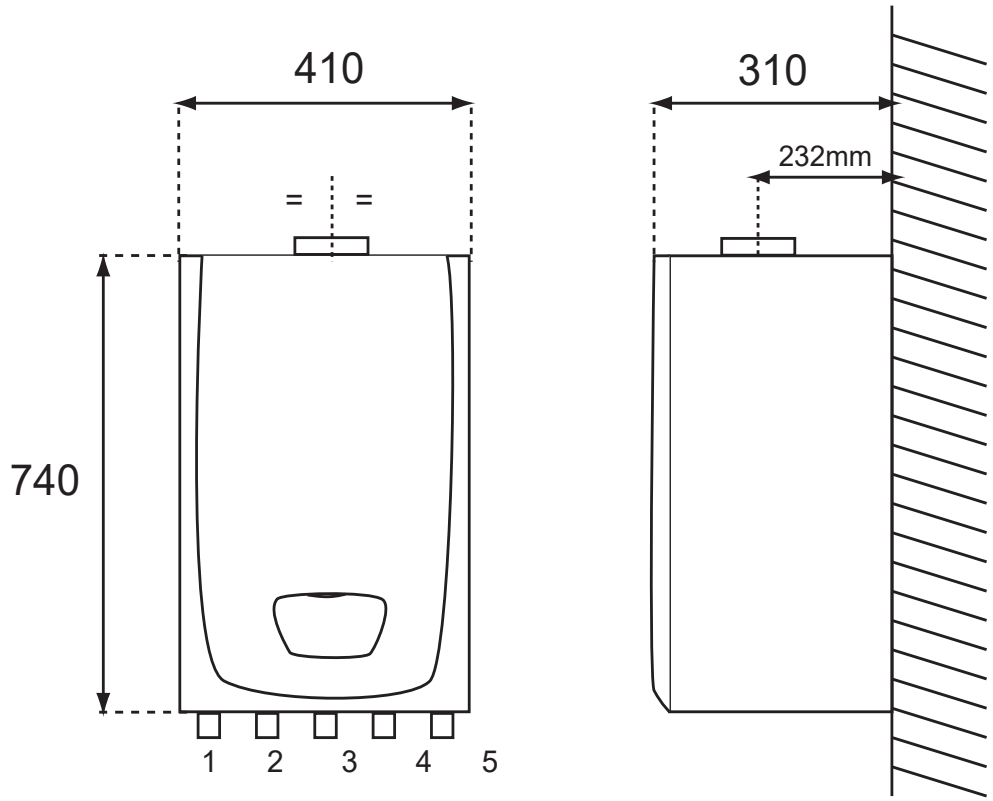

Informatie onder voorbehoud van wijzigingen

Technische data

ThemaTek C 18/24-LC/1

Energieklasse verwarming (A++...G) C

Energieklasse sanitair (A...G) B

Algemene kenmerken

- Waarborg → 2 jaar
- Open ketel voor verwarming en sanitair warm water
- Verwarmingslichaam gekoelde door water in koper
- Universele atmosferische brander in inox
- Sanitaire platenwisselaar in inox
- Elektronische ontsteking
- Ingebouwde hoogrendementspomp : met regelbaar debiet
- Keuring B_{11BS}
- Buitenvoeler in optie, ingebouwde weersafhankelijke regeling
- Aansluiting thermostaat ON/OFF of eBUS
- Alarmlicht
- Vorstbeveiliging, watertekortbeveiliging
- Ingebouwd expansievat, overdrukventiel en bypass
- Montageplaat met 3 afsluitkranen en KVBG gekeurde gaskraan (optie)
- Geleverd zonder vulset
- Niet verkrijgbaar in propaan

Informatie onder voorbehoud van wijzigingen

ThemaTek C 18/24-LC/1

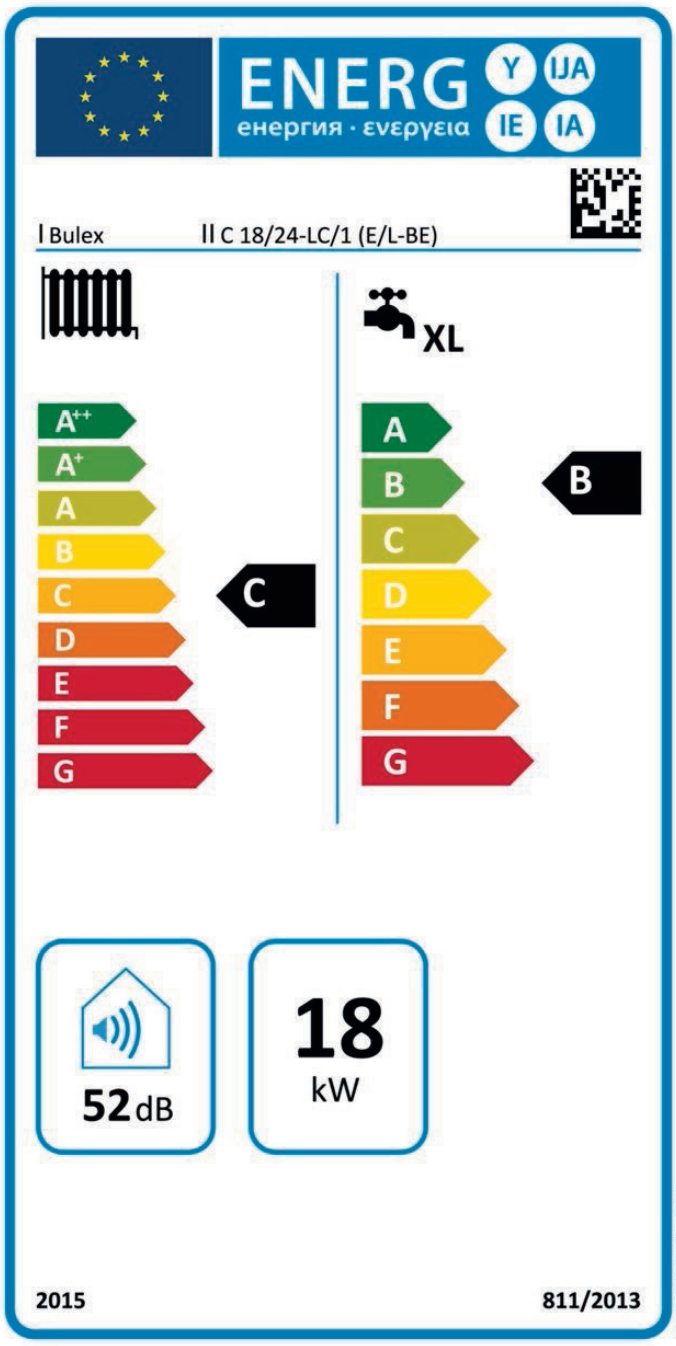

Technische data